FSK90501

㊐希望小売価格37,500円(税抜)Ⓛ
※掲載の価格には消費税は含まれていません。
照明制御コントローラ
仕様:(100V)
センサ:ひと(熱線)センサ〈NaPiOnセンサ〉、EEセンサ
負荷容量:8A(インバータ式、電子スタート式、電球、LED器具に限る)
設定スイッチ内蔵
備考:●水平天井直付専用
注)組み合わせる照明器具などは必ず当社製をご使用ください。
注)リモコンは不要です。
公共施設型番:DS2-N
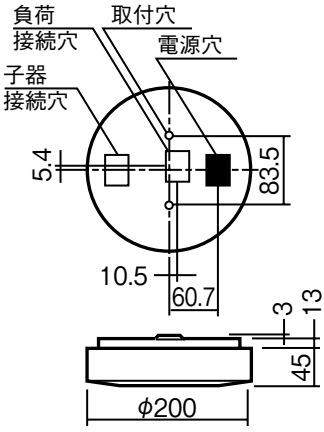
直付型