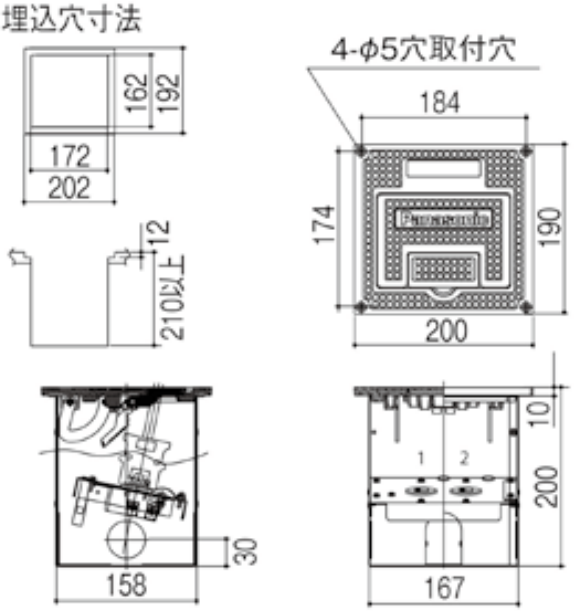

NK39262Z
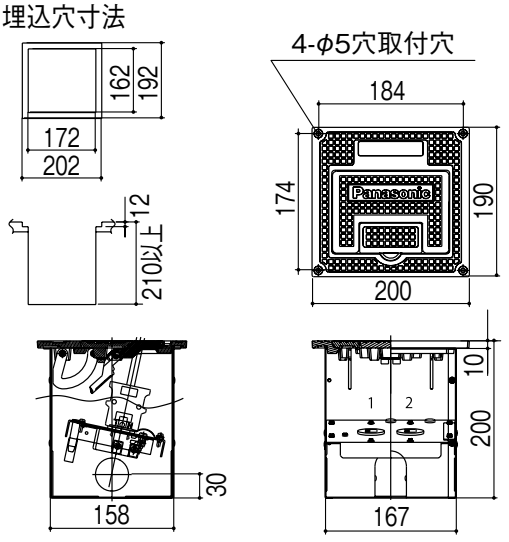
○希望小売価格**53,900**円(税抜)
※掲載の価格には消費税は含まれていません。
フロアコンセント
ボックス寸法：W200・H190・D200・埋込穴寸法：W172・H162・D210・重5.1kg
仕様：仕上色：オフホワイト仕上
定格入力電圧：100V
C型20A 125V コンセント　2コロ
パイロットランプ付
防塵キャップ付
備考：●鉄鋳物
NK39262K後継品