NK39285K
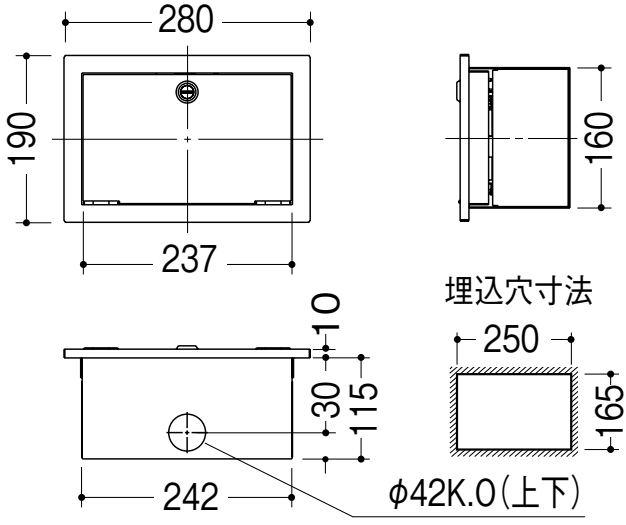
㊨希望小売価格**62,700**円(税抜)
※掲載の価格には消費税は含まれていません。
ウォールコンセント
ボックス寸法：W280・H190・D125・埋込穴寸法：W250・H165・D120・重3.0kg
仕様：仕上色：クールホワイト仕上
定格入力電圧：100V
接地2P15A 125V 抜止ダブルコンセント×2(4コロ)、DMXコネクタ(OUT)　1コロ
パイロットランプ付
ロック付
備考：NK39285後継品