NND27204

赤緑青白

受※

LED内蔵

寸法・質量：灯体・電源部：W462×H407×D208・26.0kg

仕様：入力電圧：AC100V～242V

消費電力：147W

定格光束：4130 lm

耐雷サージ：15kV(コモンモード)

保護等級：IP54(防まつ型・防塵型)

制御：DMX512(RDM規格対応)

制御チャンネル数：4ch(R・G・B・W)

動作環境温度：-20℃～35℃

付属品：落下防止ワイヤー

耐風速60m／sec仕様

光源寿命40000時間(光束維持率70%)

備考：●納期および価格については、お取引先にお問い合わせください。

超狭角タイプ(7度)

直付型

●壁面・床面・天井面取付可能

ナチュラルモード(LEDの原色を活かすモード)とパステルモード(当社オリジナルの同品種器具間色合わせモード)の切替が可能。

注)LEDにはバラツキがあるため、同一品番商品でも商品ごとに発光色、明るさが異なる場合があります。

フルカラー

超狭角タイプ

防雨型
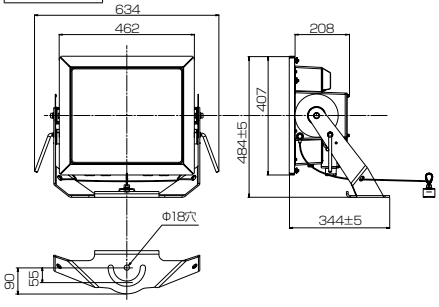
重耐塩害仕様