NND27420K(100-242V)

赤緑青

㊗※

LED内蔵

寸法：灯体・電源部：W371×H535×D335・重22.2kg

仕様：定格電圧：AC100V～242V

消費電力：259W

定格光束：9100 lm

耐雷サージ：15kV(コモンモード)

保護等級：IP53(防雨型・防塵型)

制御：DMX512(RDM規格対応)

制御チャンネル数：3ch(R・G・B)

動作環境温度：-20℃～35℃

付属品：落下防止ワイヤー

耐風速60m／sec仕様

光源寿命40000時間(光束維持率70%)

備考：適合フード：NND27920（別売）

●納期および価格については、お取引先にお問い合わせください。

中角タイプ(18度)

直付型

●壁面・床面・天井面取付可能

ナチュラルモード(LEDの原色を活かすモード)とパステルモード(当社オリジナルの同品種器具間色合わせモード)の切替が可能。

NND27420後継品

注)光束維持率はLED光源の光束維持率です。
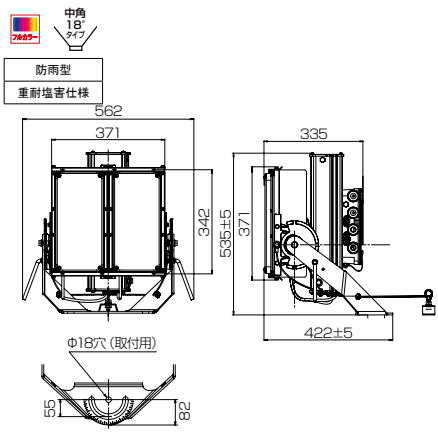
注)LEDにはバラツキがあるため、同一品番商品でも商品ごとに発光色、明るさが異なる場合があります。