NNY28930

希望小売価格**40,800**円(税抜) L

※掲載の価格には消費税は含まれていません。

アダプタ(LED道路照明器具用)

重2.7kg

仕様:鋼管 : 環境配慮型溶融亜鉛メッキ後ポリエステル樹脂粉体焼付塗装(グレー)
落下防止ワイヤー付
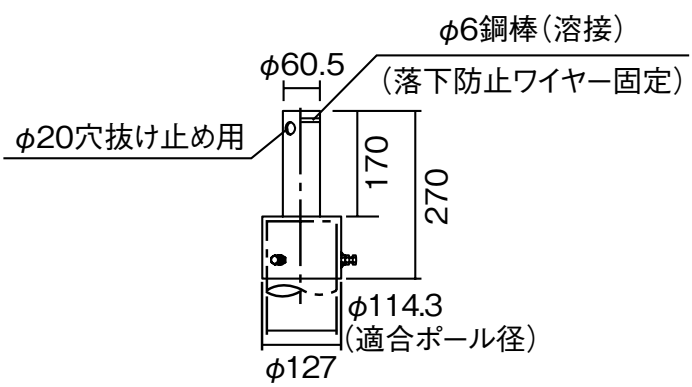
備考:適合ポール : NNY28910K・NNY28911K・NNY28917K
1灯用　φ114用
バーディーライト用は加工品になります。