NQ31134U
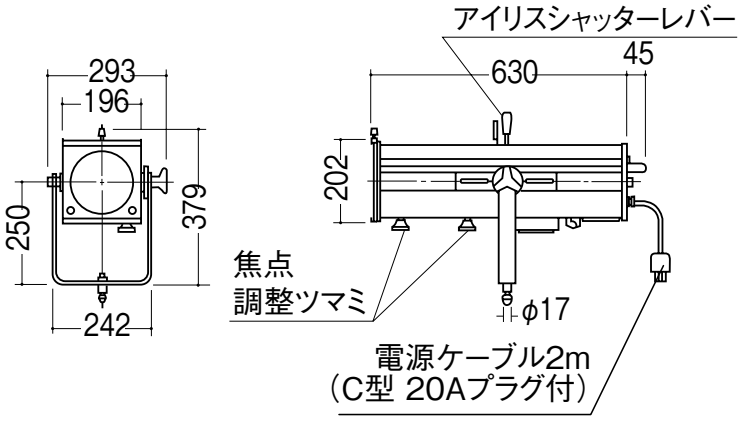
㊐希望小売価格**265,000**円(税抜)
※掲載の価格には消費税は含まれていません。
電球：JCD100V 1000WC／G-2ランプ1灯用(GYX9.5)(別売)
寸法・質量：灯体部W293・L675・11.0kg
仕様：仕上色：オフホワイト仕上
レンズ：レンズ元玉 D89・F173　レンズ先玉 D152・F306
電源ケーブル：キャブタイヤケーブル2.0m付・C型20Aプラグ付
付属品：フィルタホルダ(195×195)・種板ホルダ
備考：アイリスシャッターは、長期間使用すると消耗します。
別途補修部品をお求めください。
NQ31134Z後継品
注)冷却ファン付ですので調光演出はできません。
注)スタンドは含まれておりません。
注)ファンモーター付のためファン音が生じます。