スポットライト
XY6836Z LE9(100-242V)

電球色(3000K)
Ra85

○希望小売価格**90,400**円(税抜)
※掲載の価格には消費税は含まれていません。
(8150 lm)(73.4W)(111.0 lm/W) L
(灯具・NNY24836Z 59,000円(税抜)+電源ユニット・NNY28127 LE9 31,400円(税抜))
LED内蔵・電源ユニット別置(電源ユニットは希望小売価格に含まれています)
重2.3kg
仕様:本体:アルミダイカスト(シルバーメタリック)
パネル:ポリカーボネート(透明つや消し)
耐雷サージ:15kV(コモンモード)
電源接続部灯具内収納可能
耐風速60m/sec仕様
保護等級:灯具本体部:IP44・結線ボックス:IP23
周囲環境温度:-20～35℃
光源寿命60000時間(光束維持率70%)
備考:適合電源収納ボックス:NNY28489(別売)
適合アーム:NNY28421(別売)・NNY28427(別売)
適合フランジ:NNY28485(別売)
適合フランジ付アーム:NNY28487(別売)
中角タイプ配光
天井面・壁面・据置取付用
スポットライトXY6836後継品
注)電源を屋外で使用するときは電源収納ボックス(NNY28489)または、盤用キャビネット屋外用に取り付けてください。
注)白い対象物(看板・壁面)を照射する場合、LEDの光色にバラツキが目立つことがあります。
注)植栽用途で使用される際は、景観・植栽用をご使用ください。本器具はパネル上に枯葉や枯枝が落ちるような場所ではご使用いただけません。パネルの変形や器具破損による浸水・感電・火災の原因となります。
注)調光はできません。
注)LEDにはバラツキがあるため、同一品番商品でも商品ごとに発光色、明るさが異なる場合があります。

G 測入
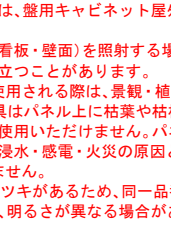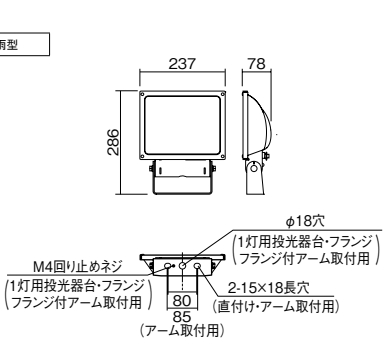
防雨型