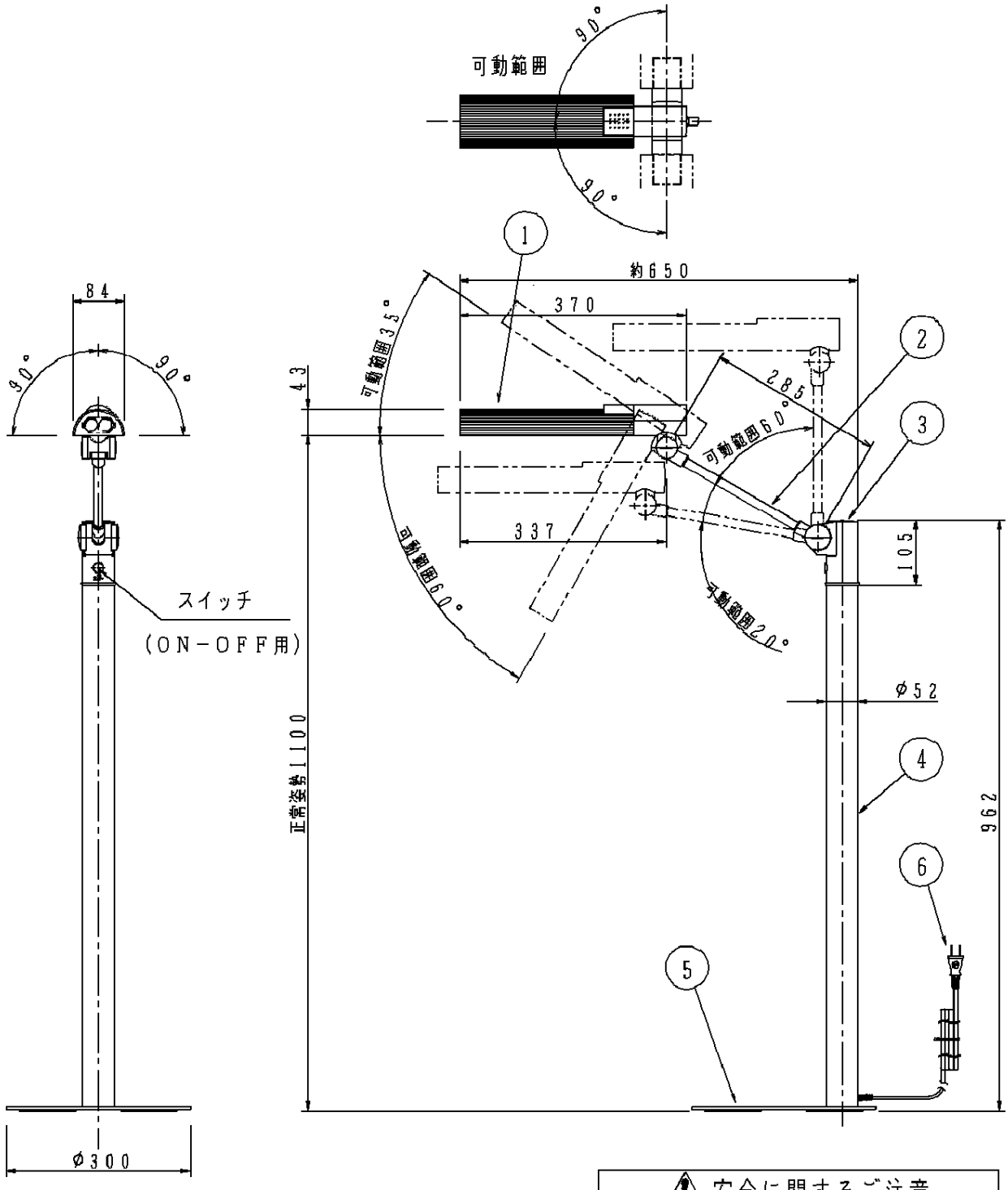

・転倒スイッチ付（転倒時消灯）

＜使用上のご注意＞
・この器具の近くでは光高周波方式のリモコンが作動しない場合がごくまれにありますので、ご注意ください。

⚠ 安全に関するご注意

・一般屋内用器具です。
屋外や水気、湿気のある所では使用しないでください。
絶縁不良による感電の原因となります。

付属ランプ	27形ツイン1蛍光灯	6	電源コード		ブラック 3m	
		5	ベース	鋼板（t5）	ライトグレー アクリル焼付塗装	品番
W・数	27×1	4	支柱	アルミ押出材	ライトグレー アクリル焼付塗装	SQ348H
器具質量	5.0kg	3	アームカバー	耐熱スチロール	ライトグレー	
特記事項	**生産終了品** この器具は生産終了につき製造することができません	2	アーム	鋼管（φ14）	ライトグレー アクリル焼付塗装	木村 竹森
		1	セード	超耐熱ABS樹脂	ライトグレー	
		部番	部品名	材質・素材厚	備考	松下電工株式会社

DAN　　単位：mm　第三角法（JIS A-4）　　SQ348H－K1