品　名	品　番			自動点滅器
	灯　具	電力柱取付バンド	鋼管取付金具	
タウンペットY3684	YF31427GH	YK22811	YK23096	有

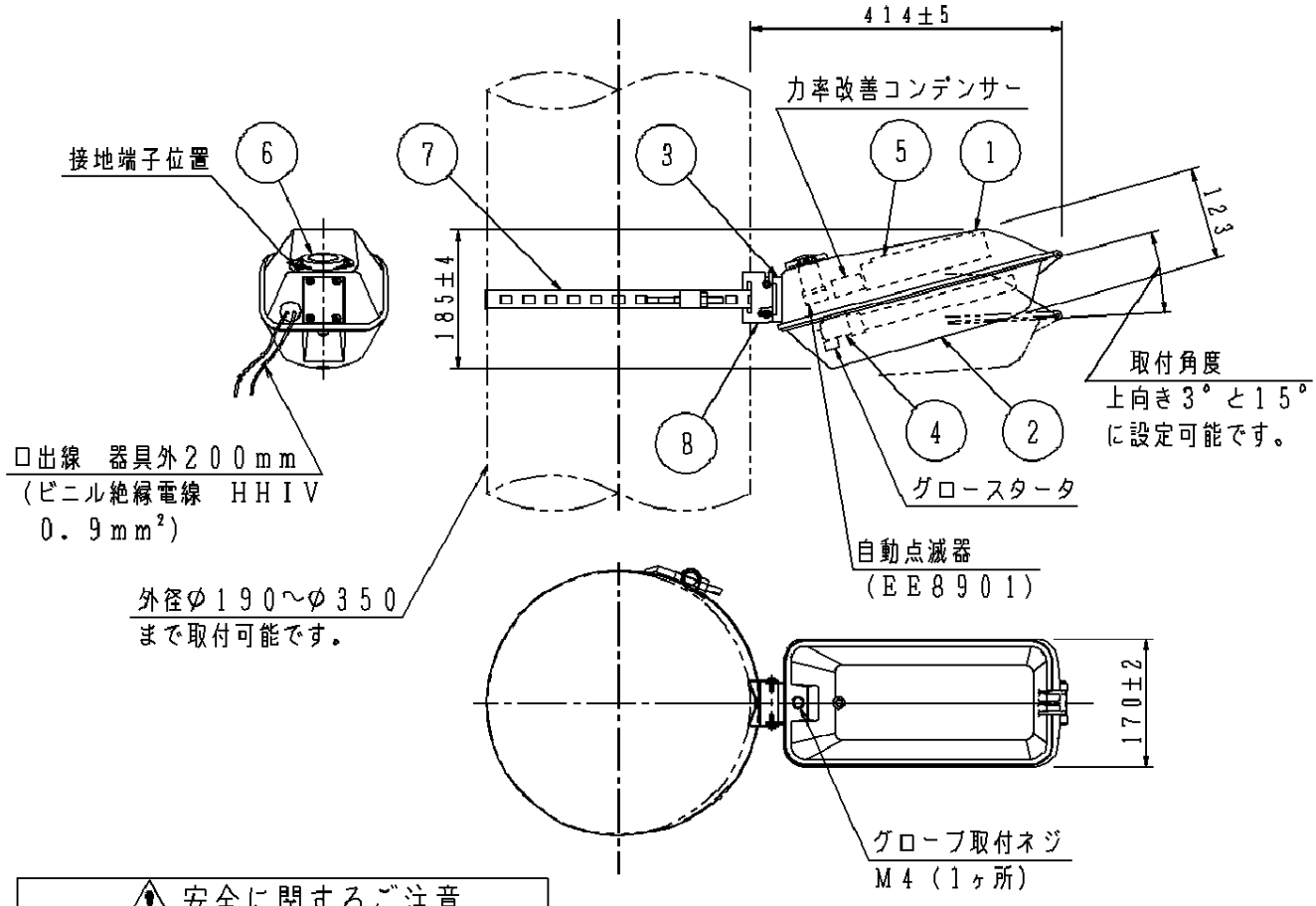

⚠安全に関するご注意

- 防雨型器具です。浴室など湿気の多い場所には使用しないでください。絶縁不良による感電、火災の原因となります。
- 60m/s仕様です。
  適合以外の組合せでは使用しないでください。
  器具落下の原因となります。
- 質量に耐える所に確実に取付けてください。
  取付けに不備がありますと器具落下の原因となります。

[使用上のご注意]

- タウンペットを防犯灯以外の特殊用途や特殊環境、塩害地域でご使用される場合は、別途ご相談ください。
- 自動点滅器は、器具に内蔵されています。
  - ・昼間でも暗い場所（木かげ、ひさしの下等）に取付けますと早く点灯、遅く消灯することがありますが異常ではありません。
  - ・夜間でも明るい場所、隣地や街路の照明が自動点滅器に直接当る場所への取付けはお避けください。
    点灯しないことがあります。
- 各品番の詳細図は別にあります。必ず、各品番の承認図をご参照ください。

		部番	部品名	材質・素材厚	備考	
		8	鋼管取付金具	ステンレス鋼板（t2）(SUS304)		
		7	電力柱取付バンド	鋼板（t1.2）	溶融亜鉛メッキ	
オフホワイト　マンセル5Y9/0.5		6	キャップ	アクリル	乳白	
同梱ランプ	ツイン2パラレル蛍光灯（パルック）	5	安定器		100V用	品名 防雨型 タウンペット Y3684
W・数	FML36・EX-N ×1	4	ソケット		NZ0534	
器具質量	3.8kg	3	アーム	ステンレス鋼板（t2）(SUS304)		
特記事項	**生産終了品** この器具は生産終了につき製造することができません	2	グローブ	アクリル	透明プリズム	岡田 小野
		1	本体	アルミダイカスト	オフホワイト ポリエステル粉体塗装	
						松下電工株式会社

C10　　単位：mm　第三角法（JIS A-4）　　XY3684-K5