⚠ 注意：商品には寿命があります。詳細はＣＬＸ２０２１ＹＡをご参照ください。

光源寿命	６０，０００時間

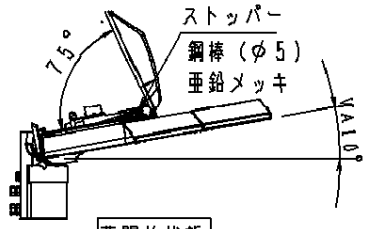

蓋開放状態

器具光束
１２４００ｌｍ

方向	受圧面積
正面	０．０５１㎡
側面	０．０４９㎡

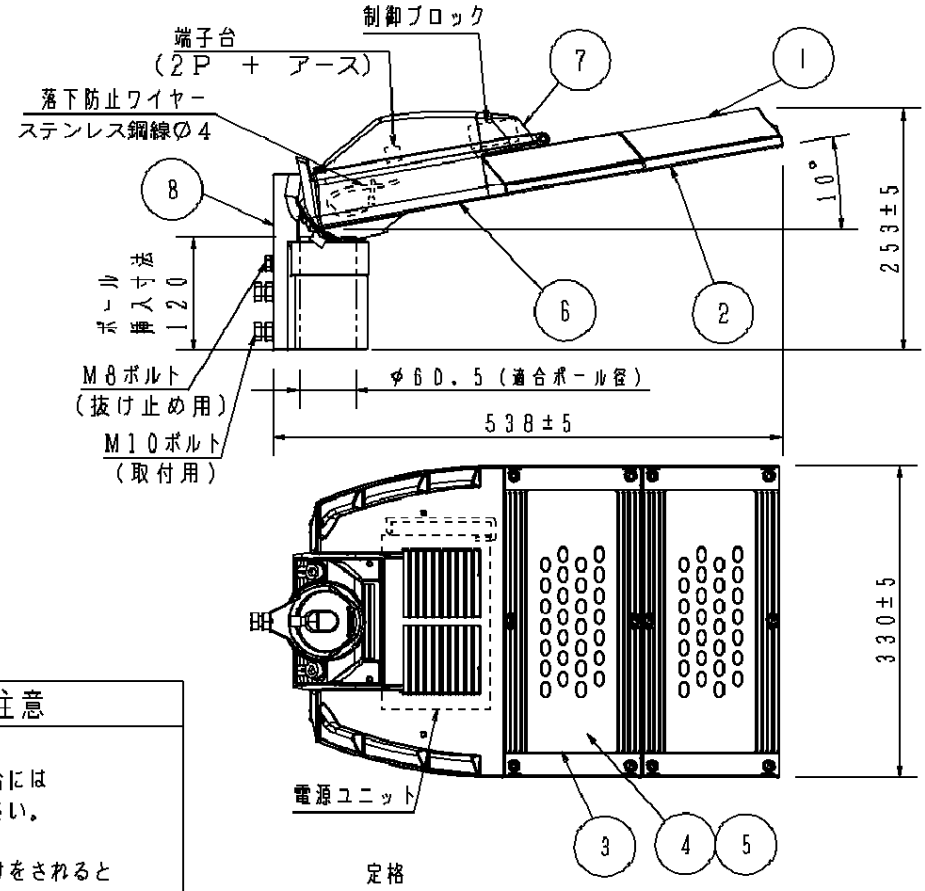

⚠ 安全に関するご注意

- ６０ｍ／ｓ仕様です。
  適合以外のアーム、ポールと組合せる場合には
  アーム、ポールの強度確認を行ってください。
  器具落下の原因となります。
- 下向照射専用器具です。それ以外の取付けをされると
  浸水による感電や器具落下の原因となります。
- 寒冷地で使用する場合、つららが落ちると危険が生じる
  ような場所には設置しないでください。つららができる
  ことがある場合は、つららの除去を行ってください。
  つらら落下による怪我の原因となります。

定格

定格電圧	１００Ｖ	２００Ｖ	２４２Ｖ
周波数	５０Ｈｚ／６０Ｈｚ共用		
入力電力	１２２Ｗ	１２０Ｗ	１２０Ｗ
入力電流	１．２４Ａ	０．６２Ａ	０．５２Ａ

［使用上のご注意］

- 道路灯以外の特殊用途や特殊環境、塩害地域で
  ご使用される場合は、別途ご相談ください。
- 電源線はφ２、３．５㎟以下をご使用ください。
- 適合ポールと組合せる場合は、予め右記の
  抜け止め用穴加工・落下防止バー加工を施してください。
- ＬＥＤにはバラツキがあるため、同一品番でも商品ごとに
  発光色、明るさが異なる場合があります。ご了承ください。
- 周囲温度は、－２０～４０℃でご使用ください。
- 不点の原因となりますので、施工時以外の一時的な点灯確認以外は
  日中点灯しないでください。
- 落下の原因となりますので、アームの角度は変更しないでください。

※動作及びスイッチ操作の説明はＮＮＹ２７４００－ＫＧ＊をご参照ください。

適合ポール
建電協仕様標準ポール テーパーポール：高さ８ｍ～１２ｍ 直線形 （先端抜け止め用穴加工必要） （落下防止ワイヤー取付け加工）

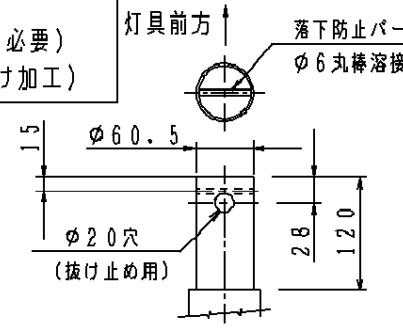

適合ポール先端形状

本図は３枚１組です。
・初期光束補正機能付
・タイマー段調光機能付

		８	アーム	アルミダイカスト	グレイ（全艶）アクリル塗装
		７	上蓋	アルミダイカスト	グレイ（全艶）アクリル塗装
		６	電源ボックス	アルミダイカスト	グレイ（全艶）アクリル塗装
グレイ　マンセル　Ｎ７		５	レンズ	アクリル	透明
ＬＥＤ	昼白色（５０００Ｋ，Ｒａ７０）	４	ＬＥＤユニット		ＬＥＤ２８個×２
器具質量	８．６ｋｇ	３	パネル	強化ガラス	透明
特記事項		２	枠	アルミダイカスト	グレイ（全艶）アクリル塗装
		１	本体	アルミダイカスト	グレイ（全艶）アクリル塗装
		部番	部品名	材質・素材厚	備考

品番（ＬＥＤ道路灯）
防雨型
ＮＮＹ２７４２２ＫＬＦ９
鶴
田
パナソニック株式会社