Panasonic

取扱説明書

保管用

ＬＥＤスポットライト（一般屋内用）

品番 NTS(H)03011W・NTS(H)03011B・NTS(H)03012W・NTS(H)03012B・NTS(H)03013W・NTS(H)03013B
NTS(H)03016W・NTS(H)03017W・NTS(H)03018W
NTS(H)03020W・NTS(H)03020B・NTS(H)03021W・NTS(H)03021B・NTS(H)03022W・NTS(H)03022B
NTS(H)03023W・NTS(H)03023B・NTS(H)03026W・NTS(H)03027W・NTS(H)03028W
NTS(H)03030W・NTS(H)03030B・NTS(H)03031W・NTS(H)03031B・NTS(H)03032W・NTS(H)03032B
NTS(H)03033W・NTS(H)03033B・NTS(H)03036W・NTS(H)03037W・NTS(H)03038W
NTS(H)03030WK・NTS(H)03030BK・NTS(H)03031WK・NTS(H)03031BK・NTS(H)03032WK・NTS(H)03032BK
NTS(H)03033WK・NTS(H)03033BK・NTS(H)03036WK・NTS(H)03037WK・NTS(H)03038WK
NTS(H)03040W・NTS(H)03040B・NTS(H)03041W・NTS(H)03041B・NTS(H)03042W・NTS(H)03042B
NTS(H)03043W・NTS(H)03043B・NTS(H)03046W・NTS(H)03047W・NTS(H)03048W
NTS(H)04011W・NTS(H)04011B・NTS(H)04012W・NTS(H)04012B・NTS(H)04013W・NTS(H)04013B
NTS(H)04016W・NTS(H)04017W・NTS(H)04018W
NTS(H)04020W・NTS(H)04020B・NTS(H)04021W・NTS(H)04021B・NTS(H)04022W・NTS(H)04022B
NTS(H)04023W・NTS(H)04023B・NTS(H)04026W・NTS(H)04027W・NTS(H)04028W
NTS(H)04030W・NTS(H)04030B・NTS(H)04031W・NTS(H)04031B・NTS(H)04032W・NTS(H)04032B
NTS(H)04033W・NTS(H)04033B・NTS(H)04036W・NTS(H)04037W・NTS(H)04038W
NTS(H)04030WK・NTS(H)04030BK・NTS(H)04031WK・NTS(H)04031BK・NTS(H)04032WK・NTS(H)04032BK
NTS(H)04033WK・NTS(H)04033BK・NTS(H)04036WK・NTS(H)04037WK・NTS(H)04038WK
NTS(H)04040W・NTS(H)04040B・NTS(H)04041W・NTS(H)04041B・NTS(H)04042W・NTS(H)04042B
NTS(H)04043W・NTS(H)04043B・NTS(H)04046W・NTS(H)04047W・NTS(H)04048W

・ 工事店様へ、この説明書は保守のためお客様へ必ずお渡しください。

お客様へ、この説明書は必ず保管ください。

・ご使用の前にこの取扱説明書を必ずお読みのうえ、正しくお使いください。

安全に関するご注意

⚠警告

●施工は、取扱説明書にしたがい確実に行う。施工に不備があると火災・感電・落下の原因となります。

●配線ダクトの設置又は交換が必要です。
配線ダクトの設置・交換には資格が必要です。
販売店、電気工事店に依頼してください。

●天井取りつけ専用器具です。下図のような場所に取りつけると器具の火災・感電・落下の原因となります。

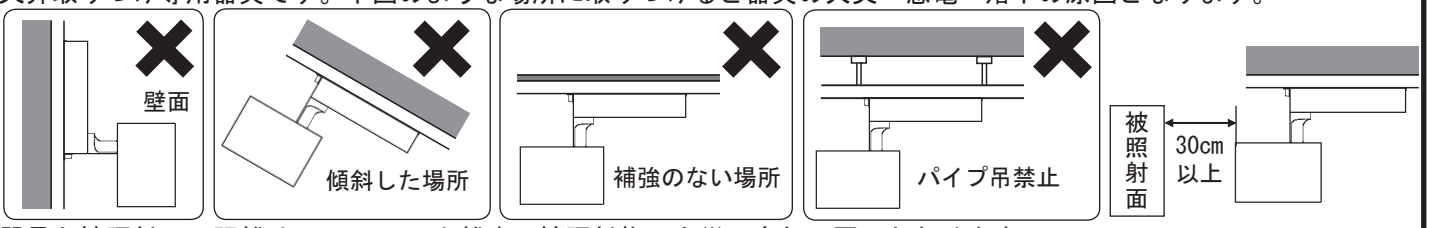

●器具と被照射面の距離は、３０cm 以上離す。被照射物の火災・変色の原因となります。
●器具の改造および構成部品（ＬＥＤ）の交換はしない。火災・感電・落下の原因となります。
●異常を感じたら速やかに電源を切り、販売店・電気工事店に相談する。火災・感電の原因となります。
●必ず表示された定格電圧±６%の電源電圧で使用する。指定外の電源電圧で使用すると、火災・感電・故障の原因となります。
●布や紙など燃えやすいもので覆ったり、かぶせたりしない。火災の原因となります。
●アルカリ系洗剤は使用しないでください。強度低下による破損の原因となります。
●レバーの取りつけは確実に行う。取りつけに不備があると落下の原因となります。

⚠注意

●お手入れの際は必ず電源を切って行う。感電・やけどの原因となります。
●一般屋内用器具です。直射日光の当たる場所、湿気の多い場所、振動のある場所、雨の吹き込みを受ける場所、腐食性ガスの発生する場所では使用しない。火災・感電・落下・サビの原因となります。
●周囲温度は、５～３５℃で使用する。指定外の周囲温度で使用すると、火災または短寿命の原因となります。
●ライトコントロール等の調光器との併用はしない。火災の原因となります。
●器具の下に温度の高くなる物（ストーブ・ガスレンジ等）や湿気を発生させる物を置かない。火災の原因となります。
●器具に無理な力を加えない。落下の原因となります。
●照射距離が近い時や照射面によって、光ムラが気になる場合があります。ご了承下さい。
●ＬＥＤを直視しない。目の痛みの原因になることがあります。
●照明器具には寿命があります。設置して１０年（※１）経つと、外観に異常がなくても内部の劣化は進行しています。点検・交換してください。　※１：使用条件は周囲温度３０℃、１日１０時間点灯です。
・ＬＥＤ光源は寿命が来ても、暗くなりますが点灯し続けます。
点灯できるからといって継続して使用が可能というわけではありません。
・周囲温度が高い場合・点灯時間が長い場合などは寿命が短くなります。
・１年に１回は「安全チェックシート」に基づき自主点検してください。
・３年に１回は工事店等の専門家による点検をお受けください。
点検せずに長期間使い続けるとまれに火災・感電・落下などに至る場合があります。

■ＬＥＤ照明器具の光源寿命（※２）は、４０，０００時間です。（照明器具の寿命とは、異なります。）
※２：光源の寿命は、点灯しなくなるまでの総点灯時間または、全光束が点灯初期の７０%に下がるまでの総点灯時間のいずれか短い時間を推定したものです。

取説 No. NTS03011W-TA6

各部のなまえと取りつけ方

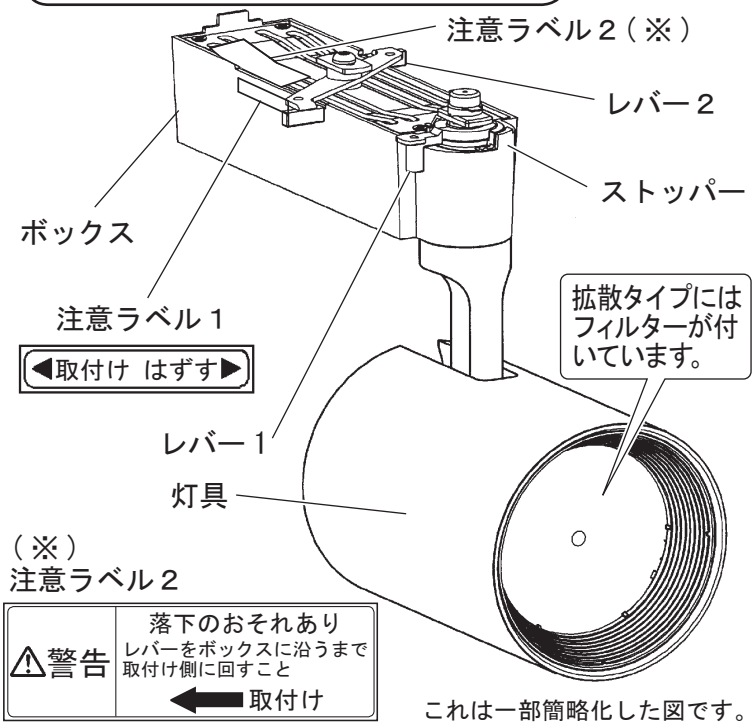

これは一部簡略化した図です。

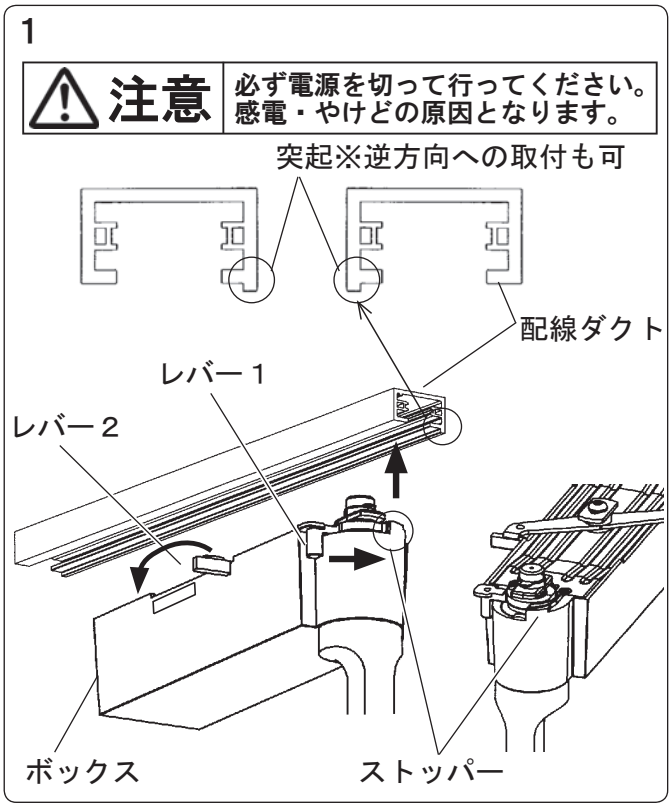

1. 器具を配線ダクトに取りつける

・ 器具の質量は約 2.2kg です。

①レバー１とレバー２の位置を確認する

・施工前にレバーが右図の位置になるように
　レバーを回転させてください。

②ボックスを配線ダクトに押し当てながら
　レバー２を左側に 90° 回転させる

・レバー２のツマミ部がボックス側面に沿うまで
　確実に回っていることを確認してください。
　その際に『取付け』の文字がかくれていること
　を確認してください。

・ボックスがダクトに確実に取りついていること
　を確認してください。

⚠警告	不備がありますと 落下の原因となります。

③レバー１を右に 90° 回転させる

・レバー１がストッパーに当たるまで
　確実に回っていることを確認してください。

⚠警告	不備がありますと 火災・落下の原因となります。

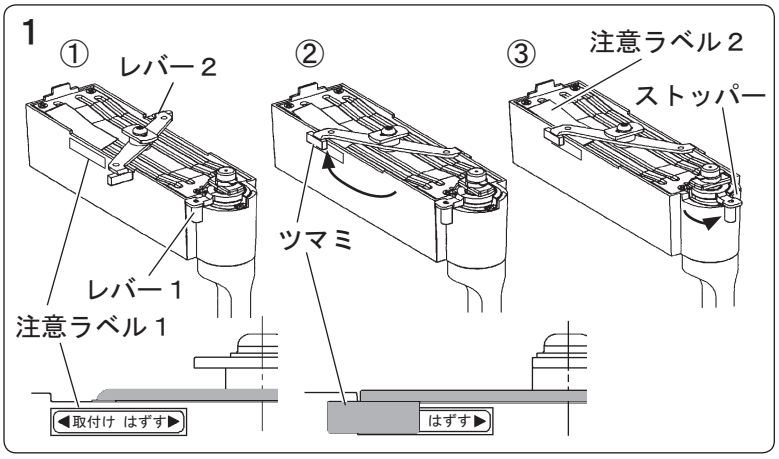

2. 照射方向を調整する

・灯具を持って右図の範囲で調整してください。

・ボックスにガタツキがないことを確認してください。

⚠警告	不備がありますと 落下の原因となります。

・調整範囲以上に無理に回転させないでください。

⚠警告	不備がありますと 落下の原因となります。

・灯具の保持力が低下した場合は、灯具を下に向け、
　アーム根元の調節ネジを締めつけてください。

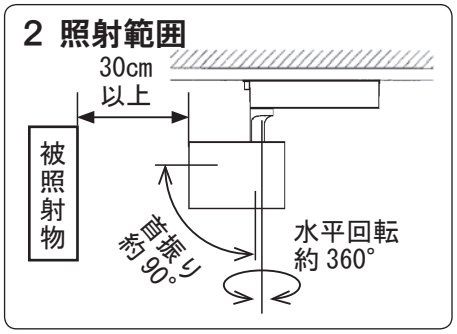

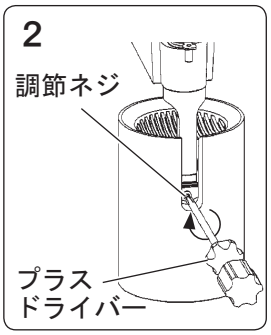

取りはずし方

①レバー１を左に 90° 回転させる
②レバー２を右に 90° 回転させる
注）両手で行ってください。

⚠注意	不備がありますと落下によるケガ 及び破損の原因となります。

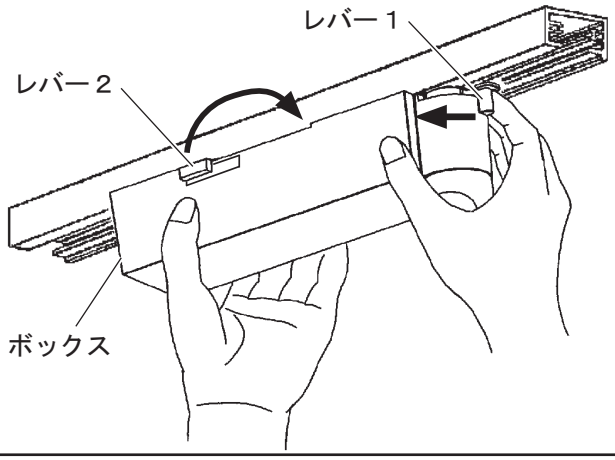

オプション（別売）について

・下記のオプションが取りつけ可能です

種類	品番	備考
ディフュージョンフィルター	NTS91001	※広角タイプ（品番末尾Kなし）・拡散タイプには取りつけできません。
スプレッドフィルター	NTS91004	※ディフュージョンフィルターとスプレッドフィルターの併用はできません。

＜オプションの取りつけ＞

フィルターを灯具に挿入する。
- 品番印字を読み取ることができる面を手前側にし、フィルターのツメ３ヶ所をバッフルの溝に押し込む。挿入状態は図１を参照してください。
- フィルターが正しく取りつかない場合、フィルターを取り外し、ツメを手前側に曲げてから再度取りつけてください。
- スプレッドフィルターの場合、照射パターンは品番印字と同じ方向に広がります。照射方向はフィルターを回転させて調整できます。調整後はツメがバッフルの溝に押し込まれていることを確認してください。

⚠注意 **不備がありますと落下の原因となります。**

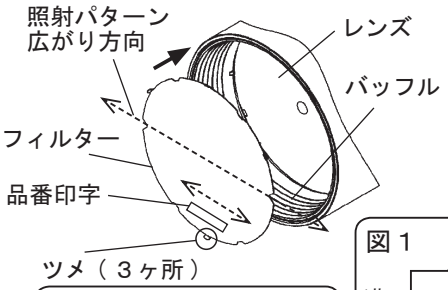

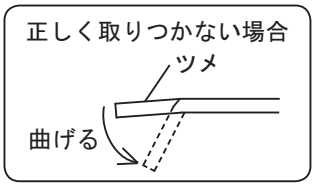

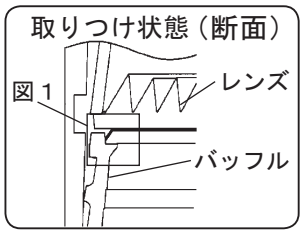

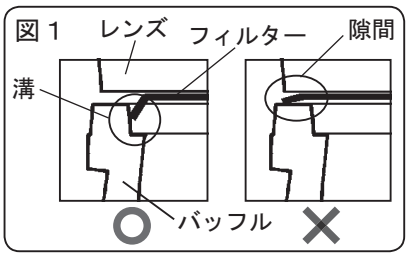

使用上のご注意

●ＬＥＤには光のバラツキがあるため同一品番でも商品ごとに発光色、明るさが異なる場合があります。
●ＬＥＤは交換できません。
●ラジオ、テレビや赤外線リモコン方式の機器は照明器具から離してご使用ください。
雑音が入ったり正常に動作しない場合があります。
●拡散タイプのレンズにはフィルターが付いております。フィルターには触れないようご注意ください。
万が一外れそうになった場合は、オプションフィルターと同様に取付けてください。照射面ムラの原因となります。

保証について

●保証について
この商品の保証期間は１年間です。
消耗品は除きます。詳細は弊社カタログをご参照ください。但し、ＬＥＤ電源は３年間です。
●保証書について
保証書が必要な場合は、弊社代理店または弊社営業所へお申し出ください。

お手入れ

⚠注意 **必ず電源を切って行ってください。感電・やけどの原因となります。**

＜器具の清掃について＞ ・ 汚れを落とす場合は、石けん水をひたした柔らかい布で拭き取ってください。
シンナー・ベンジン・アルカリ系洗剤で拭かないでください。
変色・変質・強度低下による破損の原因となります。

■商品仕様

350 形タイプ		
品番	光色	配光
NTS(H)03011W NTS(H)03011B	白色	狭角タイプ
NTS(H)03012W NTS(H)03012B	温白色	
NTS(H)03013W NTS(H)03013B	電球色	
NTS(H)03016W	白色（美光色）	
NTS(H)03017W	温白色（美光色）	
NTS(H)03018W	電球色（美光色）	
NTS(H)03020W NTS(H)03020B	昼白色	中角タイプ
NTS(H)03021W NTS(H)03021B	白色	
NTS(H)03022W NTS(H)03022B	温白色	
NTS(H)03023W NTS(H)03023B	電球色	
NTS(H)03026W	白色（美光色）	
NTS(H)03027W	温白色（美光色）	
NTS(H)03028W	電球色（美光色）	
NTS(H)03030W NTS(H)03030WK NTS(H)03030B NTS(H)03030BK	昼白色	広角タイプ
NTS(H)03031W NTS(H)03031WK NTS(H)03031B NTS(H)03031BK	白色	
NTS(H)03032W NTS(H)03032WK NTS(H)03032B NTS(H)03032BK	温白色	
NTS(H)03033W NTS(H)03033WK NTS(H)03033B NTS(H)03033BK	電球色	
NTS(H)03036W NTS(H)03036WK	白色（美光色）	
NTS(H)03037W NTS(H)03037WK	温白色（美光色）	
NTS(H)03038W NTS(H)03038WK	電球色（美光色）	
NTS(H)03040W NTS(H)03040B	昼白色	拡散タイプ
NTS(H)03041W NTS(H)03041B	白色	
NTS(H)03042W NTS(H)03042B	温白色	
NTS(H)03043W NTS(H)03043B	電球色	
NTS(H)03046W	白色（美光色）	
NTS(H)03047W	温白色（美光色）	
NTS(H)03048W	電球色（美光色）	

450 形タイプ		
品番	光色	配光
NTS(H)04011W NTS(H)04011B	白色	狭角タイプ
NTS(H)04012W NTS(H)04012B	温白色	
NTS(H)04013W NTS(H)04013B	電球色	
NTS(H)04016W	白色（美光色）	
NTS(H)04017W	温白色（美光色）	
NTS(H)04018W	電球色（美光色）	
NTS(H)04020W NTS(H)04020B	昼白色	中角タイプ
NTS(H)04021W NTS(H)04021B	白色	
NTS(H)04022W NTS(H)04022B	温白色	
NTS(H)04023W NTS(H)04023B	電球色	
NTS(H)04026W	白色（美光色）	
NTS(H)04027W	温白色（美光色）	
NTS(H)04028W	電球色（美光色）	
NTS(H)04030W NTS(H)04030WK NTS(H)04030B NTS(H)04030BK	昼白色	広角タイプ
NTS(H)04031W NTS(H)04031WK NTS(H)04031B NTS(H)04031BK	白色	
NTS(H)04032W NTS(H)04032WK NTS(H)04032B NTS(H)04032BK	温白色	
NTS(H)04033W NTS(H)04033WK NTS(H)04033B NTS(H)04033BK	電球色	
NTS(H)04036W NTS(H)04036WK	白色（美光色）	
NTS(H)04037W NTS(H)04037WK	温白色（美光色）	
NTS(H)04038W NTS(H)04038WK	電球色（美光色）	
NTS(H)04040W NTS(H)04040B	昼白色	拡散タイプ
NTS(H)04041W NTS(H)04041B	白色	
NTS(H)04042W NTS(H)04042B	温白色	
NTS(H)04043W NTS(H)04043B	電球色	
NTS(H)04046W	白色（美光色）	
NTS(H)04047W	温白色（美光色）	
NTS(H)04048W	電球色（美光色）	

■定格

商品仕様	定格電圧	周波数	消費電力	入力電流
350 形タイプ	ＡＣ１００Ｖ	５０／６０Ｈｚ	３４．８Ｗ	０．３６Ａ
450 形タイプ			４３．７Ｗ	０．４４Ａ

パナソニック株式会社 ライティング機器ビジネスユニット　〒 571-8686 大阪府門真市門真 1048
お問い合わせ先 パナソニック　照明と住まいの設備・建材お客様ご相談センター
0120-878-709（フリーコール） 0120-872-460(FAX)

MN0815-060217