⚠ 注意：商品には寿命があります。詳細はCLX2021HAをご参照ください。

●本商品はお客様のご仕様に基づき設計・製作する商品です。

承諾図

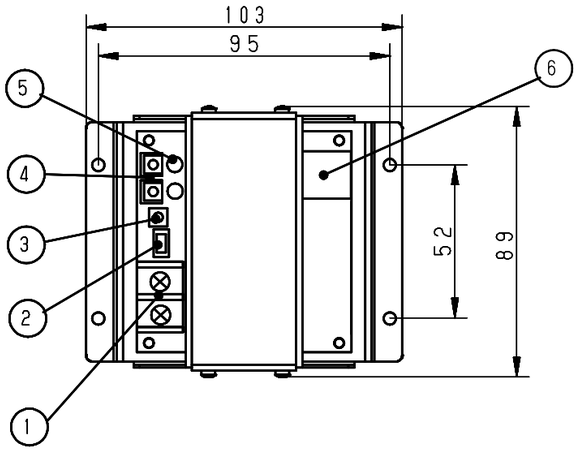

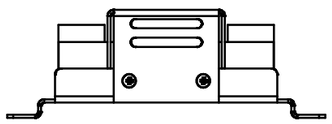

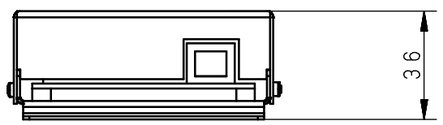

シグナルコンバータ　仕様

入力信号　：DC10V　1kHz　PWM信号
　　DC0－10V調光信号
出力信号　：PLC／1CH－DPJ用調光信号

本商品はトキ・コーポレーション（株）製です。

部番	部品名	材質・素材厚	備考
1	信号入力端子		PWM /0-10V M4ネジ式
2	信号種類スイッチ		
3	信号反転スイッチ		
4	調光範囲調整ネジ		
5	LEDインジケータ		
6	信号出力端子		CAT.5 LANケーブル端子
7			
8			
9			
10			

本器具の使用環境		
	取付部位	一般屋内
	特殊条件	――――
	水環境	非防水
	温度環境	－10～35℃
	風環境	――――
	震動環境	――――

器具質量：約200g

来　　歴：

⚠ 安全に関するご注意

●一般屋内用器具です。直射日光の当たる場所、湿気の多い場所、振動の強い場所、風の強い場所、腐食性ガスの発生する場所では使用しないでください。
落下・感電・火災の原因となります。

●周囲温度は、－10～35℃で使用してください。火災や短寿命の原因となります。

●電設版などに収納してください。
不備があると塵埃体積による火災の原因となります。

特記事項：

シグナルコンバータ仕様図

品　名：PLC／SCJ

図　番：T3CJ13980－K

尺　度：　NON

作成日：2017.06.19

検印	作成
斉藤	

パナソニック株式会社

単位mm　第三角法　　JIS　A－3