⚠ 注意：商品には寿命があります。詳細はCLX20212Aをご参照ください。

⚠ 安全に関するご注意

- 一般屋内用器具です。屋外や水気、湿気のある所では使用しないでください。絶縁不良による感電の原因となります。
- バトン吊り下げ・スタンド取付専用器具です。施工は、取扱説明書の取付方法にしたがい、確実に行ってください。
  施工に不備がありますと落下・感電・火災の原因になります。

【使用上の注意】
- ご使用の前に、取扱説明書をよくお読みの上、正しくお使いください。
- 純直電源の電源電圧100V±6%でご使用ください。位相制御電源と組み合わせて使用しないでください。
  器具の故障・火災の原因になります。
- 周囲温度は5～35℃でご使用ください。指定外での使用は、火災・故障・LED短寿命の原因になります。
- 器具外郭の放熱穴をふさがないでください。器具内部の温度上昇による故障、火災の原因になります。
- バンドアの完全閉じた状態で、長時間LEDを点灯させないでください。
  LEDの短寿命の原因になります。
- スピーカーによる振動環境でのご使用は避けてください。
  器具の振動は加速度の可動範囲内であることを承ください。
- LEDにはバラツキがあります。予めご了承ください。
- 点灯中は長時間直視しないでください。目を傷めたり、目に悪影響を及ぼすおそれがあります。
- ビデオカメラのモニター表示で、稀にフリッカが生じることがありますが、気になる場合は、
  表示の明るさやシャッタースピード等を調整してください。
- 長いフェードのタイム（消灯⇒点灯）では、器具間の明かりの立ち上がりのズレが、
  気になる場合があります。予めご了承ください。
- DMX信号の受信時は、手元調光が使用できません。予めご了承ください（DMX信号が手元調光に優先します。）
- RDM（双方向通信）により、リモートで器具のDMXアドレス設定や器具情報を
  モニタリングするためには、別途、RDM対応のモニタリングシステムが必要になります。

【器具の使用角度範囲】

【吊り下げの場合】
上向き45°～ 水平 ～ 真下向き

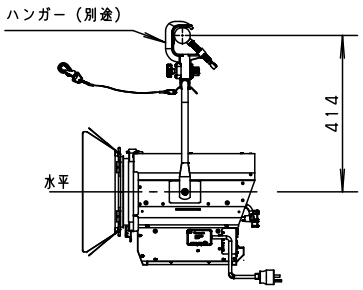

【床置きスタンド取付の場合】
上向き45°～水平～下向き60°

使用角度範囲を超えての使用は、
LEDの短寿命、器具内部部品の故障の
原因になります。

照度データ（参考値） 単位；lx
配光管理番号（K＊＊＊＊＊＊＊）
フィールド角（1／10照度角）
器具全光束【lm】

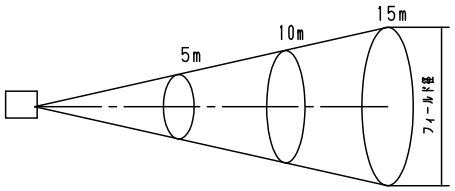

配光管理番号 フィールド角 器具全光束	照射距離 5m 最高照度【lx】／フィールド径【m】	照射距離 10m 最高照度【lx】／フィールド径【m】	照射距離 15m 最高照度【lx】／フィールド径【m】
K0159411 18.2° 2,700 lm	2,680 / Ø1.6	670 / Ø3.2	290 / Ø4.8
K0159412 23.2° 3,430 lm	2,200 / Ø2.1	550 / Ø4.1	240 / Ø6.2
K0159413 33.5° 4,220 lm	1,390 / Ø3.0	340 / Ø6.0	150 / Ø9.0
K0159414 46.4° 5,200 lm	820 / Ø4.3	200 / Ø8.6	90 /Ø12.9
K0159415 62.5° 6,540lm	490 / Ø6.1	120 /Ø12.1	50 /Ø18.2

6型フィルタホルダ
1枚付属（鋼板製、下図）

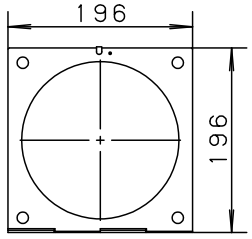

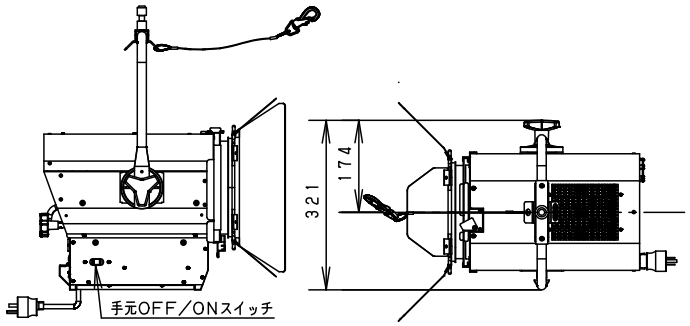

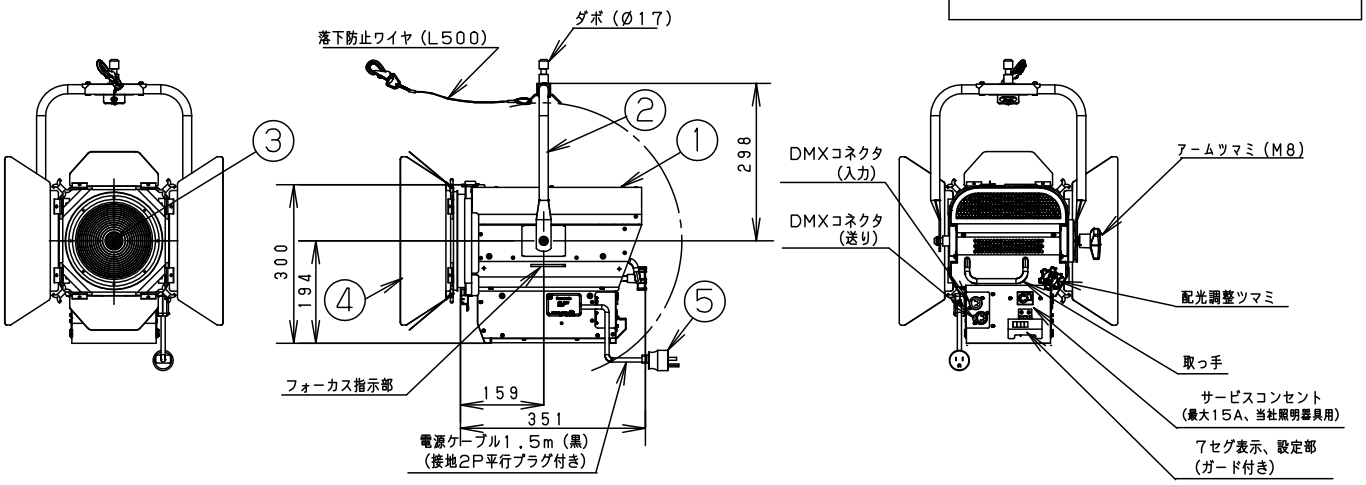

定格電圧	消費電力	入力電流
100V	110W	1.1A

LED	3050K、Ra95
器具質量	7.3 kg

特記事項

・周囲温度35℃以下でご使用ください。

部番	部品名	材質・素材厚	備考
5	電源プラグ	ユリア樹脂	WF5015B（接地15Aタフキャップ）
4	バンドア	アルミ、鋼線	ブラック7分ツヤ消し N1.5(DA145)
3	フレネルレンズ	硬質ガラス	Ø152（裏面シボ）
2	アーム	アルミ（Ø19）	ブラック7分ツヤ消し N1.5(DA145)
1	本体	アルミ板	ブラック7分ツヤ消し N1.5(DA145)

品番
NNQ30342
（イベント向け
500形フレネルスポットライト）

生産終了品
本器具は製造できません

パナソニック株式会社

C80　単位：mm　第三角法（JIS A-4）　NNQ30342 - K1