袋サイズ320x280（印刷180x135）

Panasonic

DH 0237K

100V用配線ダクトシステム（ショップライン）適合部品

ジョイナ＋（クロス）（オフホワイト）

DH 0237K
4 547441 979558

パナソニック株式会社

1コ入　2P 15A 125V

袋 >PE<

■本体との接続

●本体の極性表示側（凸部側）を図のような方向に合わせてから接続してください。

●接続のみの場合は、カバーをはずす必要はありません。

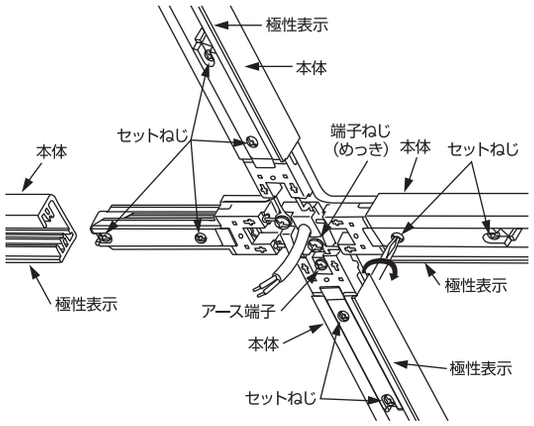

■電源の接続

●電源の接続は、端子ねじに巻締め接続してください。

●電源の接続は、極性表示側（端子ねじにめっきしてある側）を必ず接地側としてください。

禁止

●施工中、落としたり、ぶつけるなど商品に強い衝撃を与えない 破損の原因になります。

●田の字形に施工中に本体を接続した状態で、本体を90mm/1m以上曲げない
無理な力を与えると、破損の原因になります。

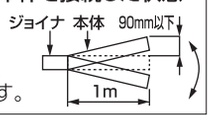

注意

●ジョイナ差込部と本体が一直線となるように取り付ける

●セットねじ及び端子ねじは確実に締め付ける（締付トルク セットねじ:0.98Nm～1.32Nm、端子ねじ:1.2Nm～1.5Nm）
不備があると感電・火災の原因になります。

●回路をブロック別に分割する方法は、カバー裏面を参照する

●アースが必要な場合は、3心ケーブルを使用し、1心をアース端子に巻締め接続する。（締付トルク:1.2Nm～1.5Nm）
不備があると感電・火災の原因になります。