⚠ 注意：商品には寿命があります。詳細はCLX2021AAをご参照ください。

<使用上のご注意>

- この器具には白熱灯、電球形蛍光灯は使用できません。
- 器具に直射日光が当たる状態で点灯させないでください。
  温度上昇によるランプの短寿命や一時的な明るさ低下、不点灯の原因となります。
- 海岸隣接地帯では、塩害により短期間で錆が発生するおそれがあります。
- LEDにはバラツキがあるため、同一品番商品でも商品ごとに発光色、明るさが異なる場合があります。
- ほたるスイッチと接続する場合は器具1台につきスイッチ3個まででご使用ください。
  （4個以上のほたるスイッチと接続すると、スイッチを切りにしても器具が消灯しないことがあります。）

可動範囲

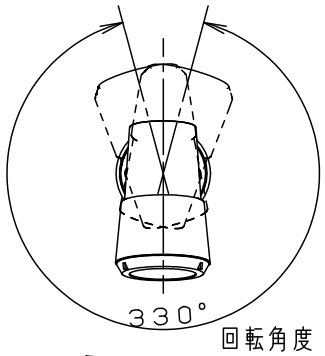


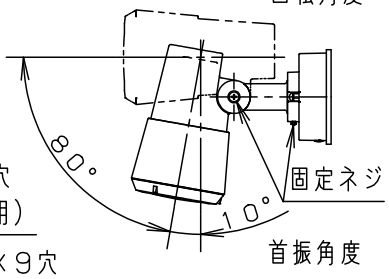


- 照射角度は固定ネジをゆるめて変えてください。
- 10°の範囲には動きません。

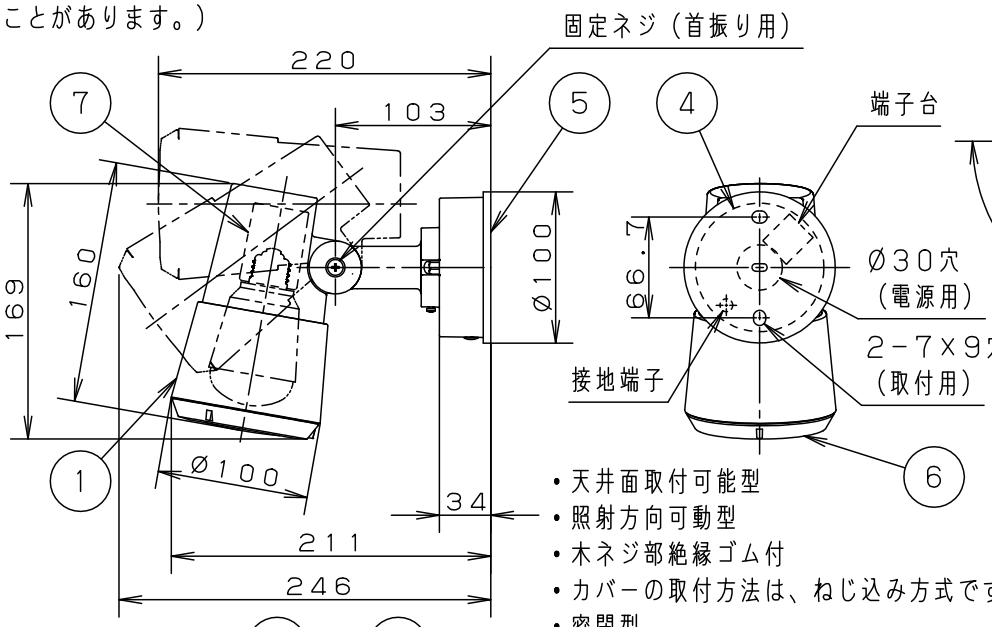


- 天井面取付可能型
- 照射方向可動型
- 木ネジ部絶縁ゴム付
- カバーの取付方法は、ねじ込み方式です。
- 密閉型

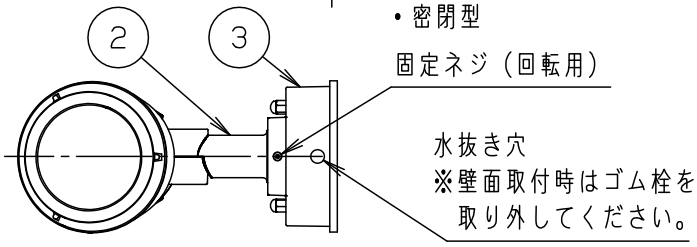


天井面

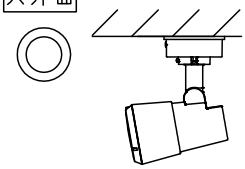

壁面

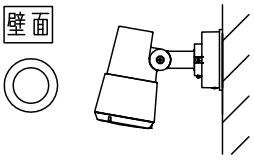

## ⚠ 安全に関するご注意

- 防雨型器具です。
  浴室などの湿気の多い場所では使用しないでください。
  感電、火災の原因となります。
- 壁面、天井面取付兼用器具です。
  指定外取付は落下、感電、火災の原因となります。
- 補強のない場所に取り付けないでください。
  落下によるけがの原因となります。
- 調光器と組み合わせて使用しないでください。
  火災の原因となります。
- 取付面よりも大きな面に取り付けてください。
- LEDを直視しないでください。
  目の痛みの原因となることがあります。
- 取付面と取付パッキンのスキマおよびパッキン外周部にシール剤を塗ってください。
  また、背面より水のかかる場所へ設置しないでください。
  指定外取付は絶縁不良による感電の原因となります。

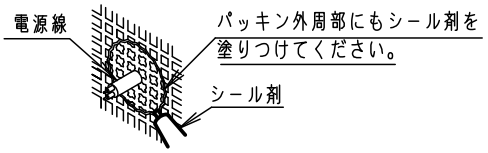


| | | | | | | | |
|---|---|---|---|---|---|---|---|
| 明るさ：50形電球1灯器具相当 | | | 7 | ソケット | | E26 | |
| 入力電流 | 0.08A | 消費電力 4.7W | 6 | カバー | 硬質ガラス | 透明（シボ入り） | |
| 付属ランプ | LDA5L−H/E/W 電球色（2700K Ra80） | | 5 | 取付パッキン | EPTスポンジゴム | 黒 | 品番 |
| W・数 | 4.7×1 | | 4 | 取付板 | 亜鉛鋼板 t1.6 | | 防雨型 |
| 器具質量 | 1.0kg | | 3 | フランジ | アルミダイカスト | プラチナメタリック レザーサテンアクリル塗装 | LSEW6001YK |
| 特記事項 | | | 2 | アーム | アルミダイカスト | プラチナメタリック レザーサテンアクリル塗装 | 生産終了品 |
| | | | 1 | 本体 | アルミダイカスト | プラチナメタリック レザーサテンアクリル塗装 | 本器具は製造できません |
| | | | 部番 | 部品名 | 材質・素材厚 | 備考 | パナソニック株式会社 |

D53　　単位：mm　第三角法（JIS A-4）　　LSEW6001YK-K1