⚠ 注意：商品には寿命があります。詳細はCLX2021HAをご参照ください。

グリーン購入法適合

⚠ 安全に関するご注意

●一般屋内用器具です。屋外や水気・湿気の多い場所、腐食性ガスの発生する場所（例：プールや温浴施設の併設場所、塩素系消毒剤が使用される場所など）では使用しないでください。故障や短寿命、絶縁不良による火災・感電の原因となります。

●粉じんの発生・滞留する場所（工場、地下鉄や建物内にある駅など）では使用しないでください。火災・感電・落下・短寿命の原因となります。

●天井埋込み専用器具です。壁取付や天井直付、及び傾斜天井には取り付けないでください。指定外取付は、火災の原因となります。

●断熱材、防音材をかぶせて使用しないでください。火災の原因となります。

●住宅の断熱施工天井には使用できません。

●口出し線を切断したり、構成部品（コネクタ等）の交換をしないでください。火災・感電及び不点・故障の原因となります。

●ＬＥＤを直視しないでください。目の痛みの原因となります。

●器具と被照射物は３０ｃｍ以上（近接限度距離）離してください。近接限度距離内に被照射物が近づく恐れのある場所（ドア開閉範囲の上、家具の上、クローゼット・押入れの中等）では使用しないでください。過熱による火災の原因となります。

●熱がこもるような密閉した空間へは取り付けないでください。火災及びＬＥＤ短寿命の原因となります。

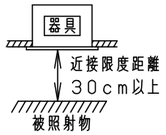

器具は、断熱材・防音材・造営材等と下図のような空間を設けて施工してください。

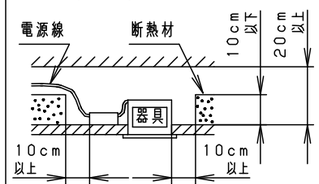

電源線は断熱材の上を通してください。

断熱施工されていない天井に取り付ける場合器具は防音材・造営材などと下図のような空間を設けて施工してください。

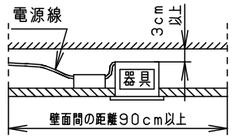

断熱材は使用しないでください。

（使用上のご注意）

- 必ず器具品番とＬＥＤ電源品番を組み合わせてご使用ください。
- ロックウールなどの柔らかい天井に取り付けないでください。使用する場合は、天井裏面に石こうボードなどで必ず補強してください。天井材損傷、器具ズレの原因となります。
- 取付バネ部や器具外郭部に障害物のないよう施工してください。障害物があるとずれ落ちなどの原因となります。
- 照射距離が近い時や照射面によって、光ムラが気になる場合があります。予めご了承ください。
- ＬＥＤにはバラツキがあるため、同一品番でも商品ごとに発光色、明るさが異なる場合があります。予めご了承ください。
- 適合ＬＥＤ電源ユニット：起動方式ＤＤタイプとの組み合わせにおいて、ＤＡＬＩ－２認証を取得したコントローラと組み合わせて、約１～１００％の調光ができます。詳細は別紙 ＸＮＤ－ＤＤ９－ＫＧ＊ をご参照ください。
- 突入電流は４Ａです。接続するスイッチの容量を確認の上、配線してください。

埋込穴寸法
□150 +2 −0

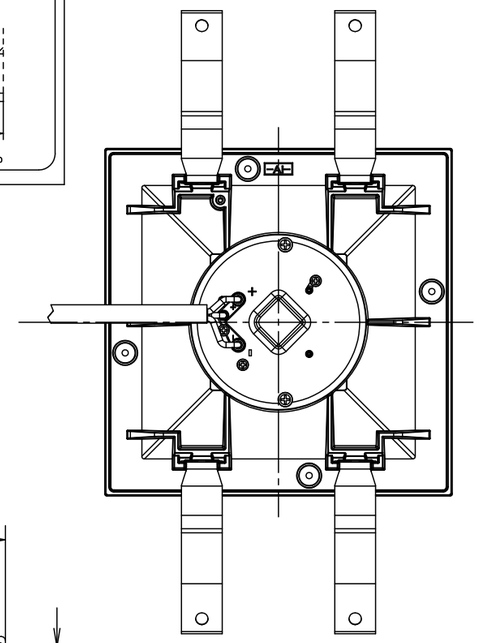

枠部詳細

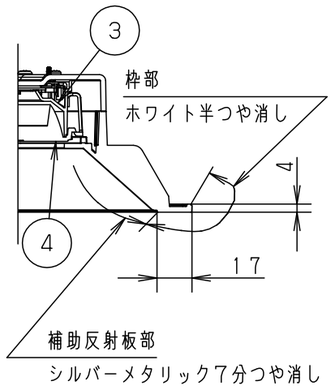

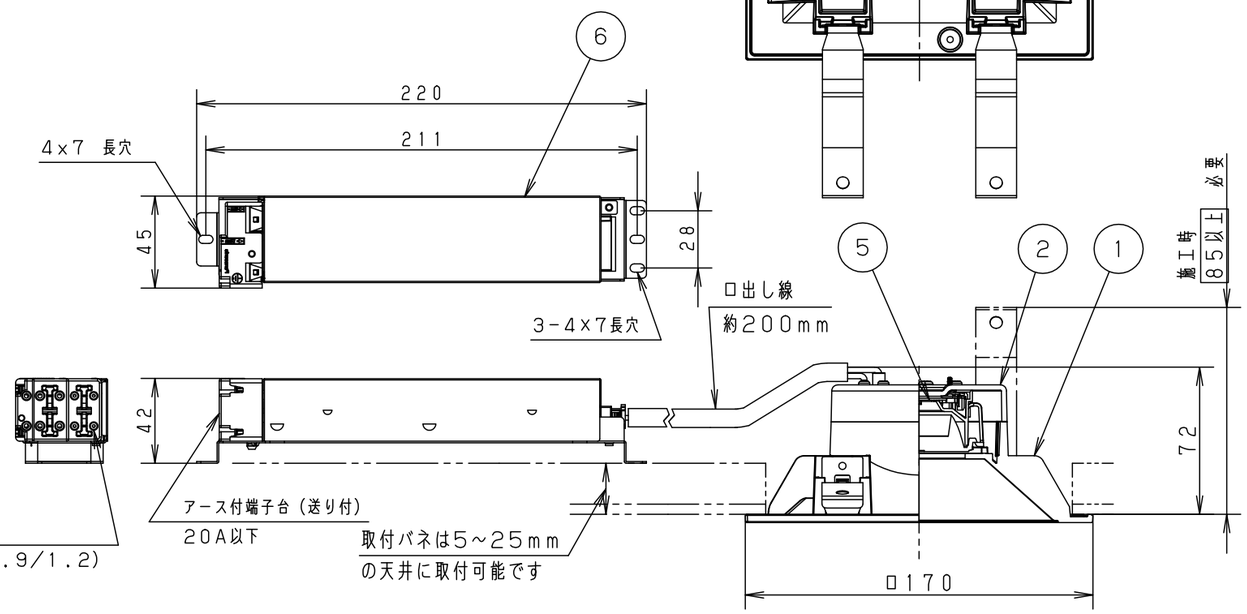

器具品番	LED電源品番	定格電圧	入力電流	消費電力
NDN28920S	NNK10001NDD9	100V	0.078A	7.6W
		200V	0.041A	
		242V	0.035A	

ホワイト　マンセル　N9.5	
器具光束	1020lm
ＬＥＤ	昼白色（5000K　Ra85）
配　光	拡散タイプ
器具質量	0.9kg（灯具：0.6kg、電源：0.3kg）
特記事項	

部番	部品名	材質・素材厚	備考
7			
6	LED電源ユニット		
5	LED		
4	レンズ	アクリル	透明
3	反射板	PBT樹脂	ホワイト
2	本体	FM材（t2.3）（塗装アルミ合金）	白色
1	枠・補助反射板	アルミダイカスト	枠部詳細参照

品名	ダウンライト XND1090SNDD9	
図番	XND1090SNDD9-K1	小櫻　薮 寺井　田
単位：mm	第三角法	

パナソニック株式会社

B55

（JIS　A-3）