投光照明器具特性

品名（品番）	NYY71010+NTS90100+NYY900
光源	LED3500_70_50 x1　　50.0 lm
管理番号	K0153928(1)D 1 XY

配光の区分・種類	非対称配光	主ビーム効率	%		
器具点灯角度		ビーム範囲	I_0 / 2	I_0 / 10	I_0 / 20
器具効率	100.0 %	ビーム効率	42.9%	83.1%	89.0%
最大光度	7164 cd/1000 lm	ビーム角	AA' 10.0	19.4	25.3
			BB' 34.6	64.8	73.1

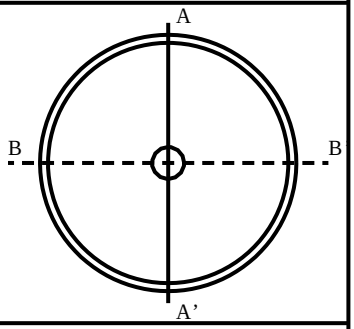

配光曲線
cd/1000 lm

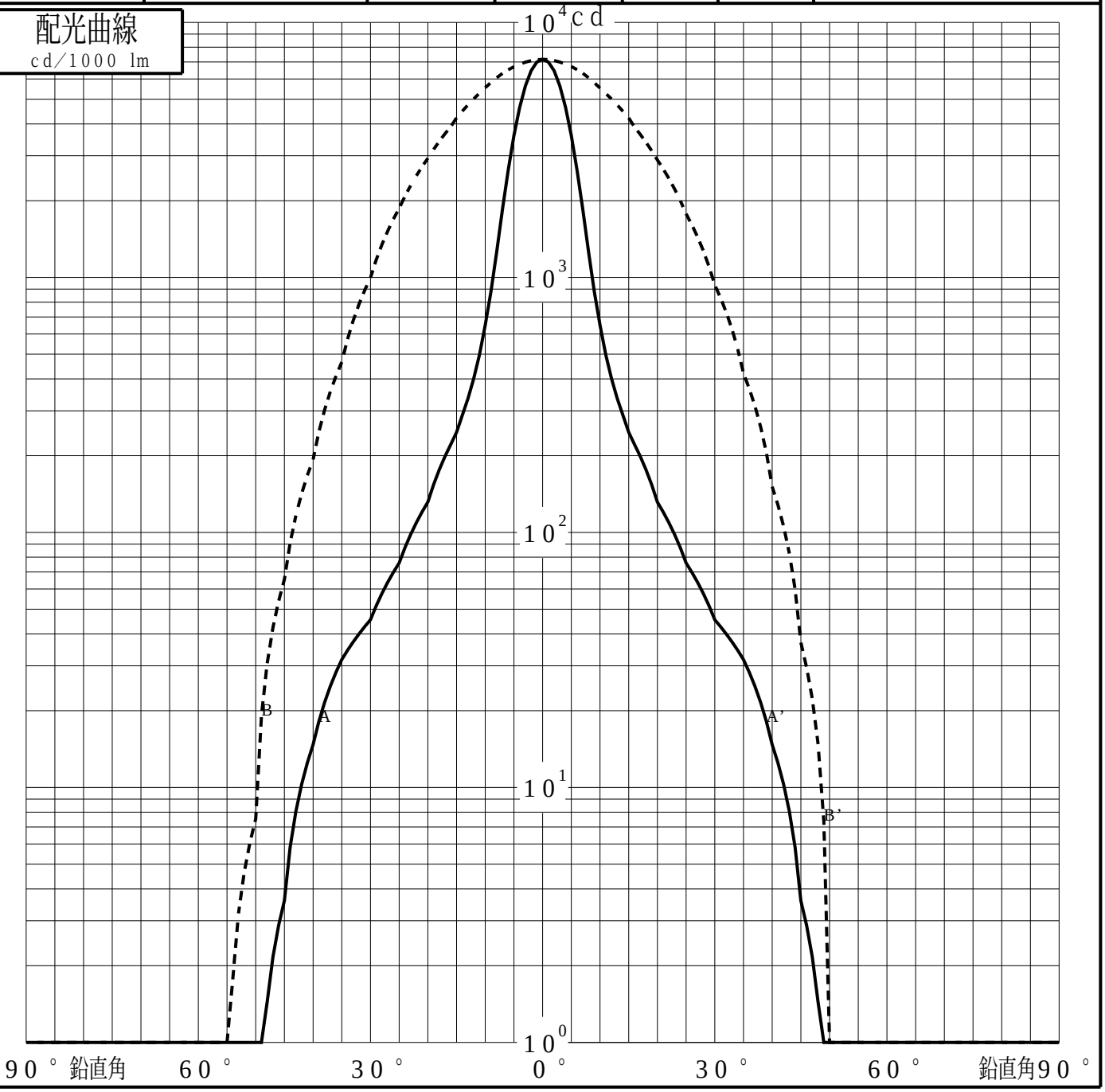

パナソニック株式会社

投光照明器具特性

品番（品名）	NYY71010+NTS90100+NYY900	光源	LED3500_70_50 x1
管理番号	K0153928(1)D 1 XY		

累積光束曲線

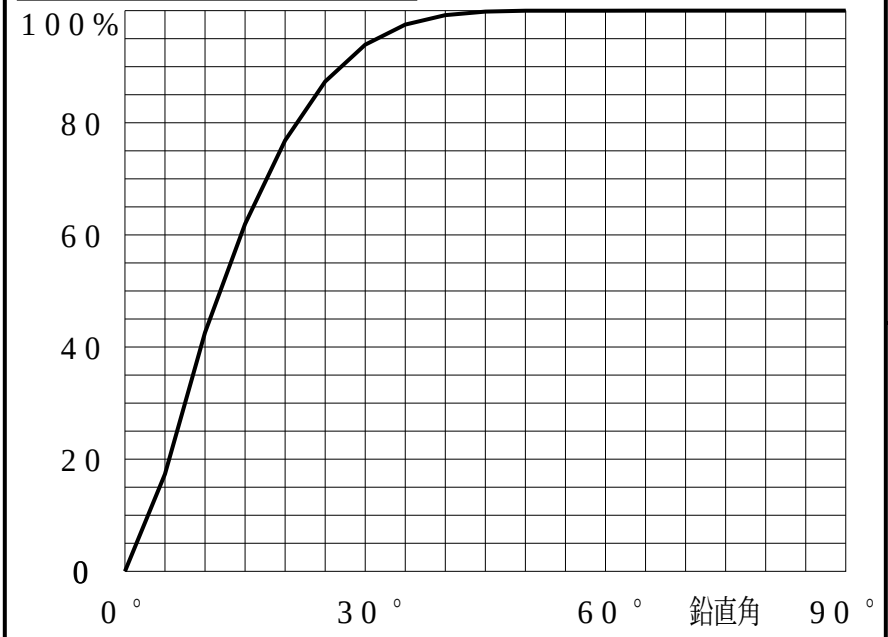

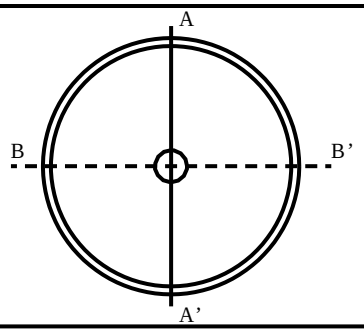

等光度曲線

（αβ座標系）
cd／1000 lm

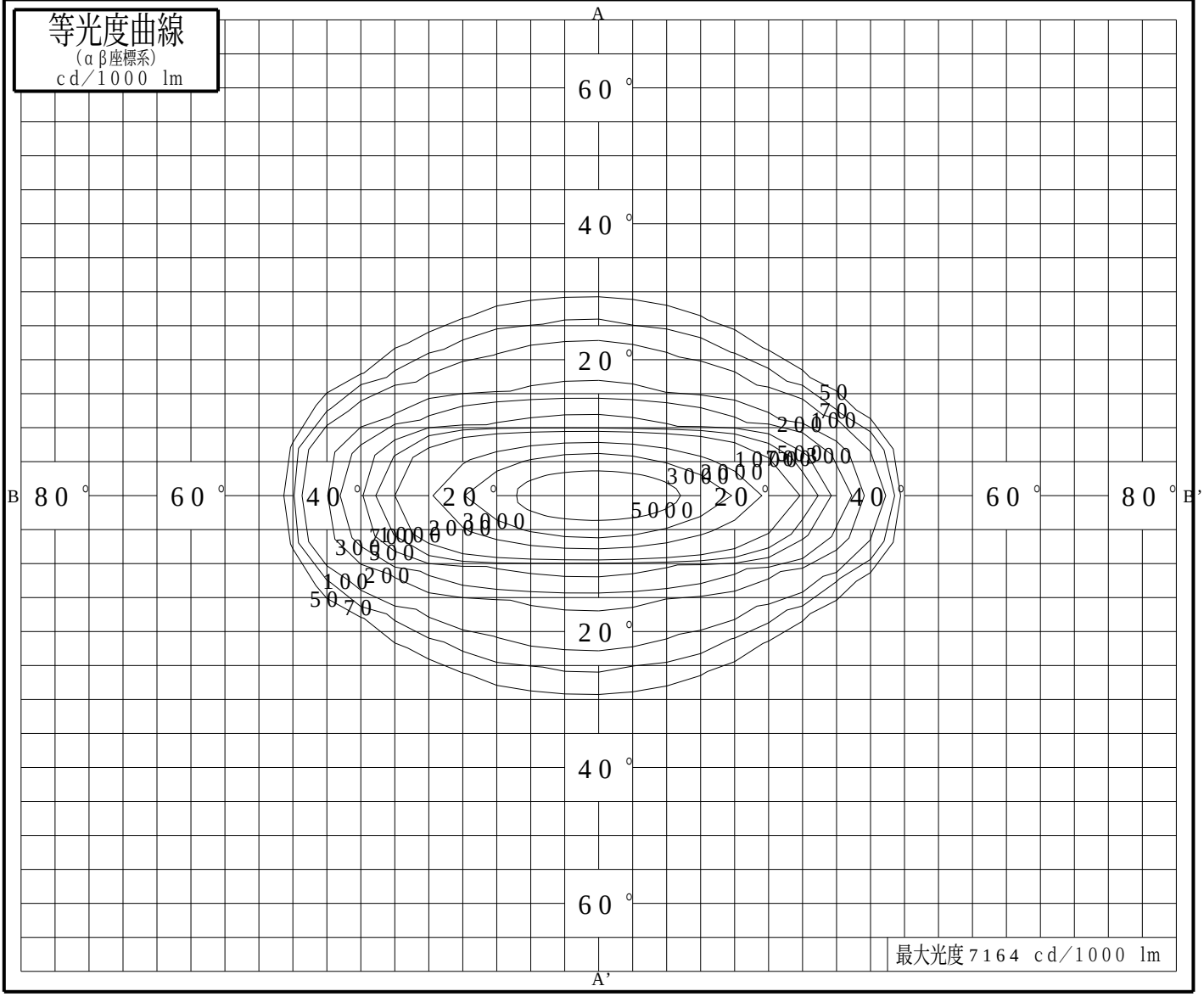

パナソニック株式会社