投光照明器具特性

品名（品番）	NYY75024+NYY90100+NYY900
光源	LED4000_70_120 x1　　120.0 lm
管理番号	K0162422(0) DR1 XY

配光の区分・種類	非対称配光	主ビーム効率	%		
器具点灯角度		ビーム範囲	I_0 / 2	I_0 / 10	I_0 / 20
器具効率	100.0 %	ビーム効率	47.2%	86.3%	92.6%
最大光度	4595 cd/1000 lm	ビーム角	AA' 16.2	31.7	40.1
			BB' 37.2	66.3	74.9

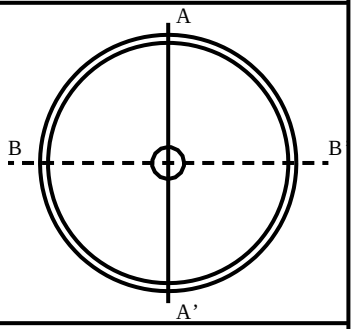

配光曲線
cd/1000 lm

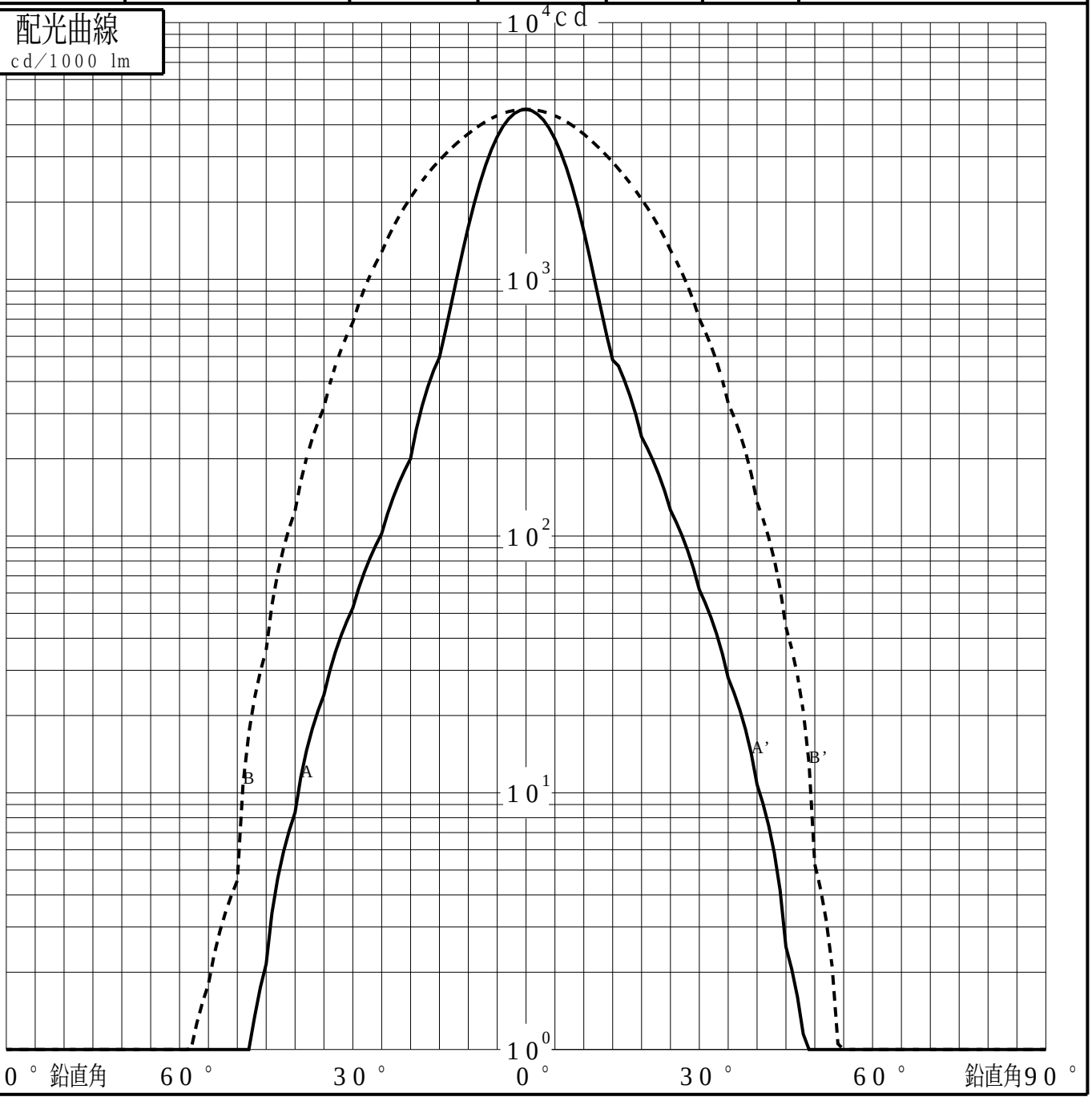

パナソニック株式会社

投光照明器具特性

品番（品名）	NYY75024+NYY90100+NYY900	光源	LED4000_70_120 x1
管理番号	K0162422(0) DR1 XY		

累積光束曲線

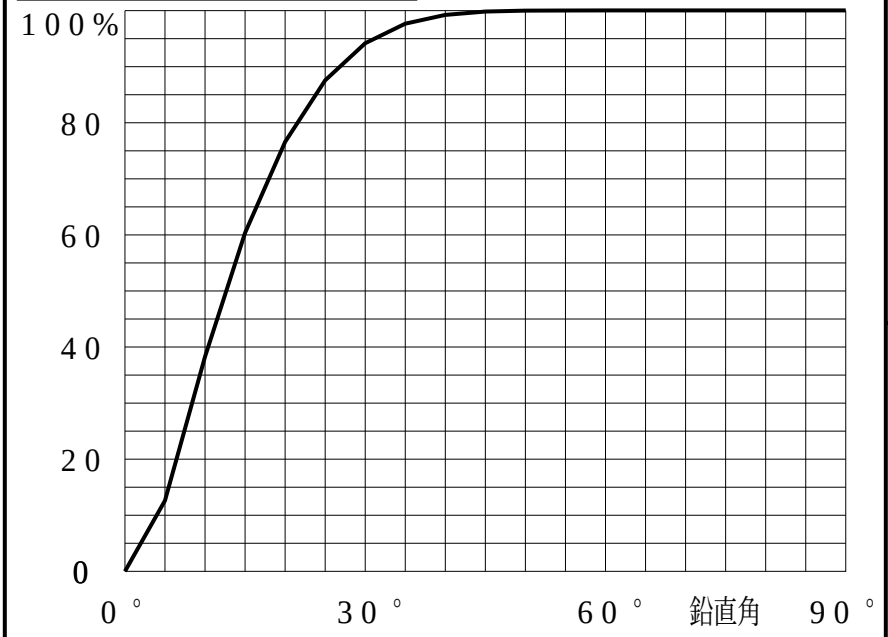

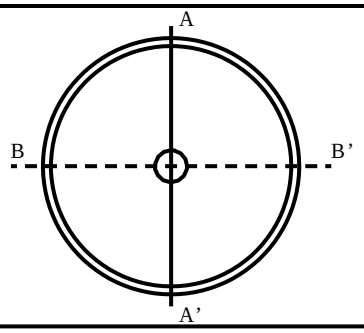

等光度曲線

（αβ座標系）
cd／1000 lm

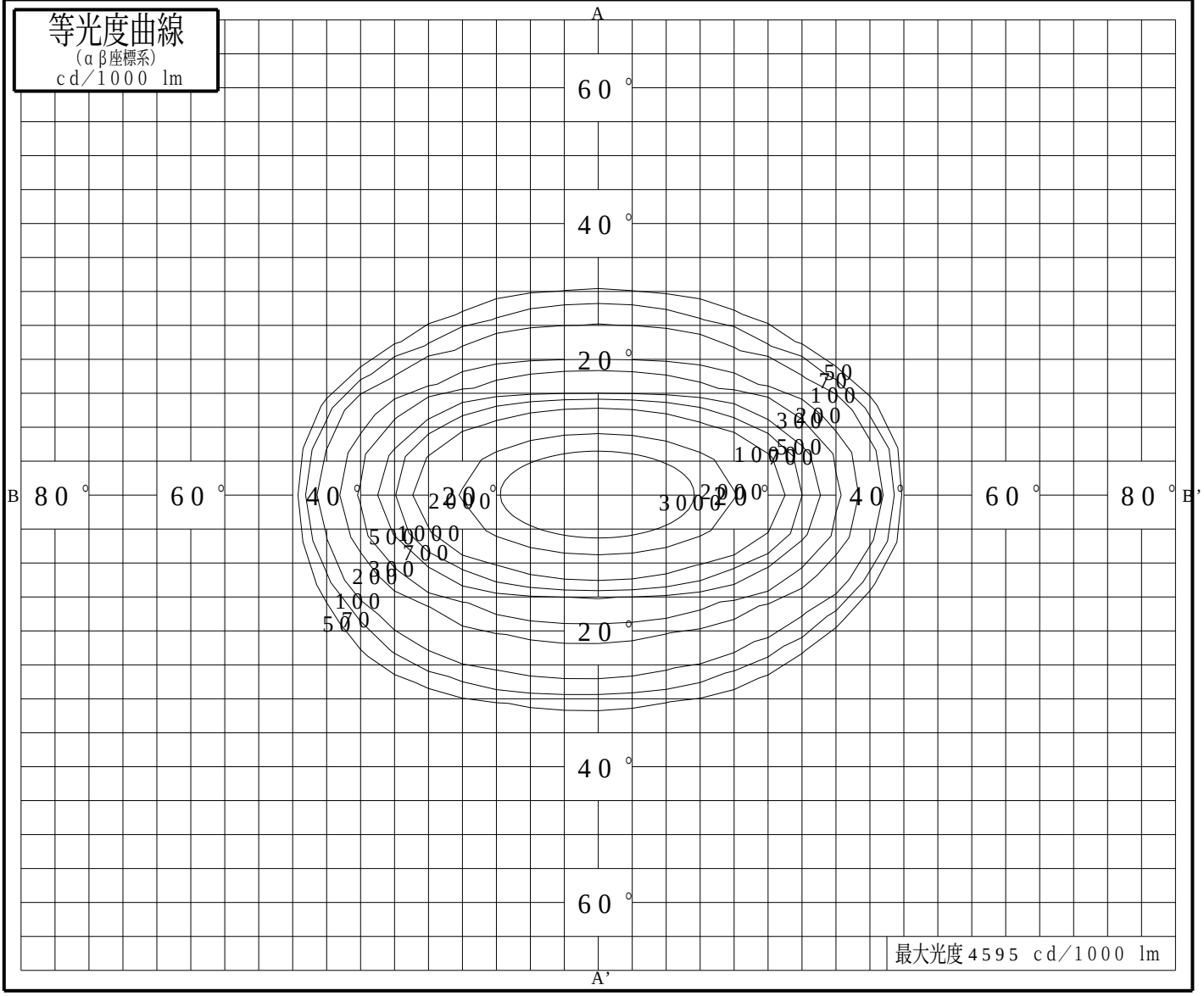

パナソニック株式会社