屋外照明器具特性

品番（品名）	XY7520
光源	LED5000_75_3305 x1　　3305.0 lm
管理番号	K0142652(0)DB1
JISC8131-1999による配光形式	

器具効率	100.0 %	直下光度	94.5 cd/1000lm
上方光束 下方光束	9.3% 90.6%	最大光度	189.2 cd/1000lm

鉛直角θ	0°	5°	10°	15°	20°	25°	30°	35°	40°	45°	50°	55°	60°	65°	70°	75°	80°	85°	90°
φ=0°鉛直面	94	94	92	90	88	107	135	155	149	148	147	143	140	134	127	118	109	109	111
90°	94	94	92	90	88	108	138	156	151	148	148	144	140	136	129	121	112	109	116
180°	94	94	92	90	88	107	135	155	149	148	147	143	140	134	127	118	109	109	111
270°	94	94	92	90	88	108	138	156	151	148	148	144	140	136	129	121	112	109	116
Imaxを含む鉛直面	94	94	92	90	88	94	146	172	181	178	182	177	173	167	162	155	144	143	147

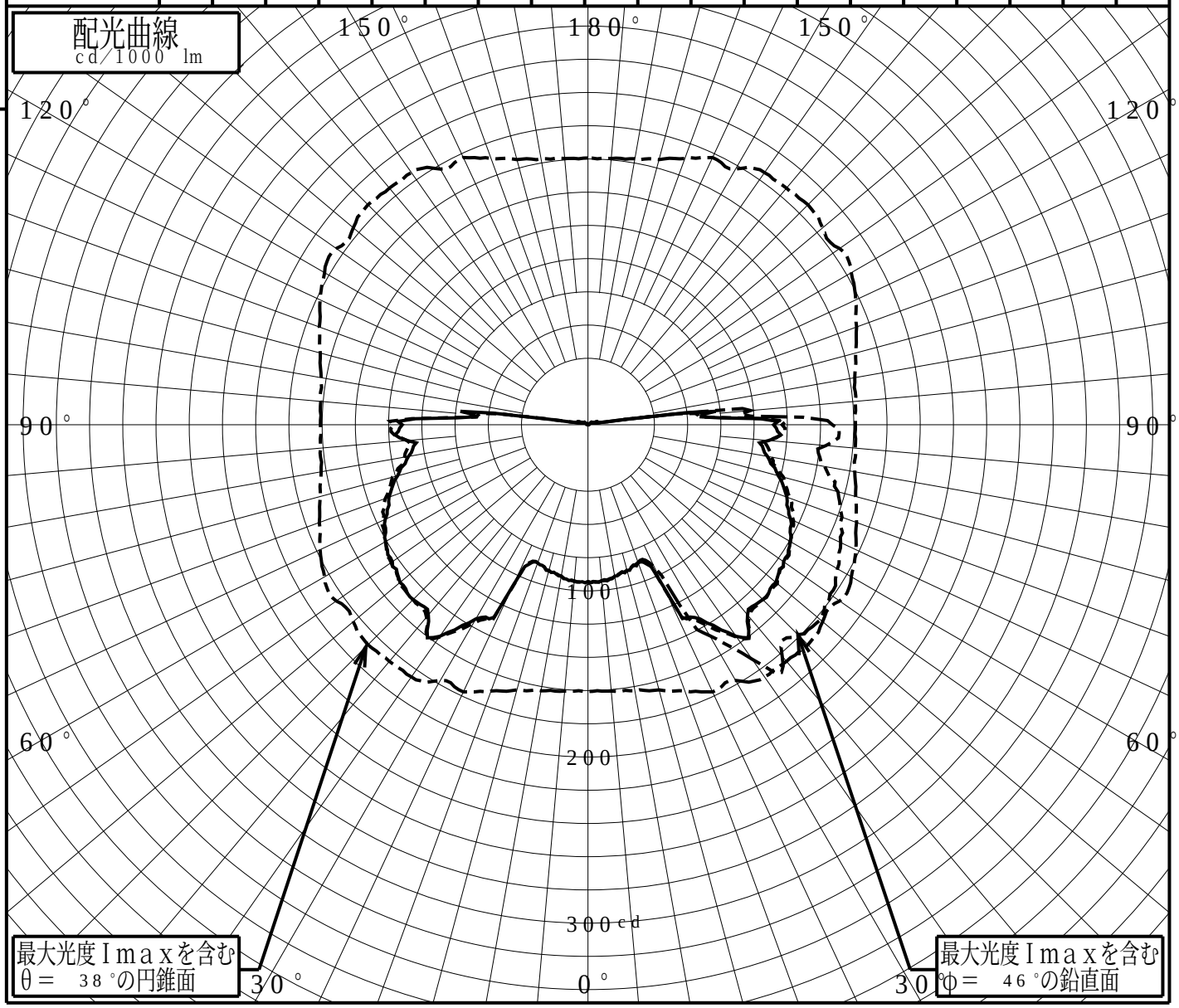

パナソニック株式会社

道路・トンネル照明率曲線

品番（品名）	XY7520	光源	LED5000_75_3305 x1
管理番号	K0142652 (0)DB 1		

α＝ 0.0°

H: 取付高さ

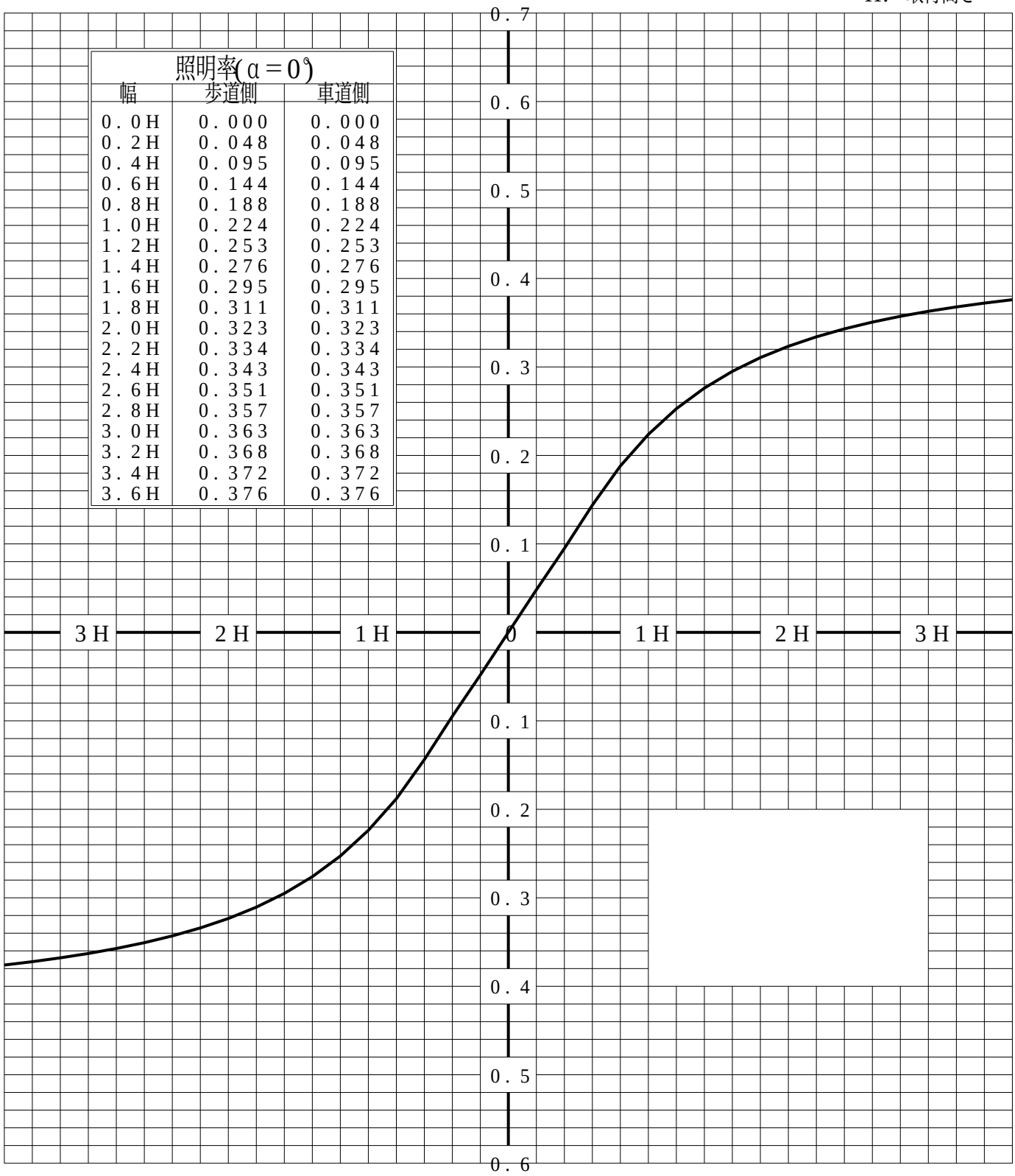

照明率(α＝0°)

幅	歩道側	車道側
0.0H	0.000	0.000
0.2H	0.048	0.048
0.4H	0.095	0.095
0.6H	0.144	0.144
0.8H	0.188	0.188
1.0H	0.224	0.224
1.2H	0.253	0.253
1.4H	0.276	0.276
1.6H	0.295	0.295
1.8H	0.311	0.311
2.0H	0.323	0.323
2.2H	0.334	0.334
2.4H	0.343	0.343
2.6H	0.351	0.351
2.8H	0.357	0.357
3.0H	0.363	0.363
3.2H	0.368	0.368
3.4H	0.372	0.372
3.6H	0.376	0.376

歩道側 車道側

パナソニック株式会社

正弦等光度曲線

品番（品名）	XY7520	光源	LED5000_75_3305 x1
管理番号	K0142652(0)DB 1		

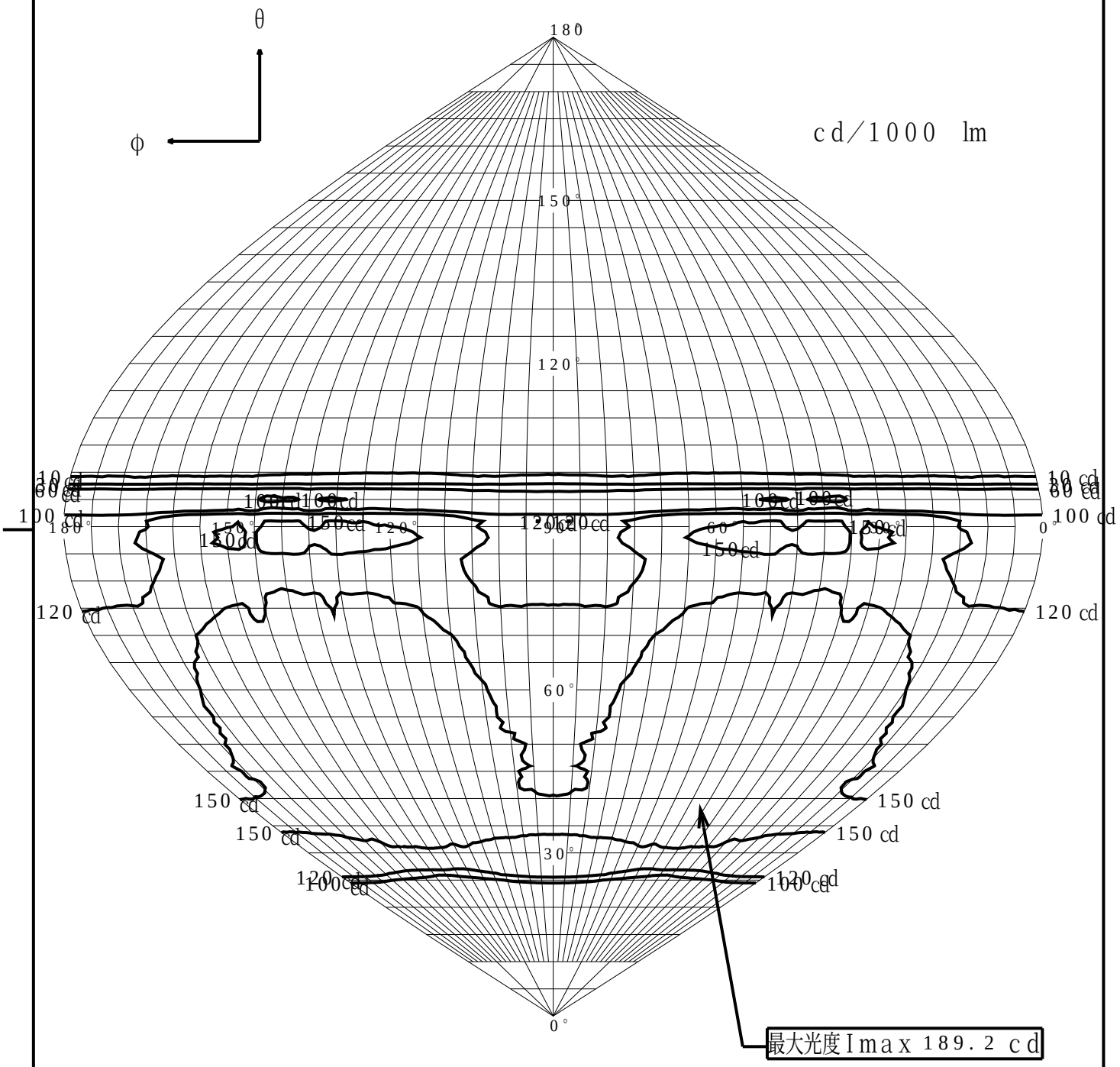

パナソニック株式会社

等照度曲線

品番（品名）	XY7520	全光束	3305 lm
		保守率	1.00
光源	LED5000_75_3305 ×1	取付高さ	3.5 m
		取付角度	0.0 °
管理番号	K0142652(0)DB1	最大照度	25.8 lx

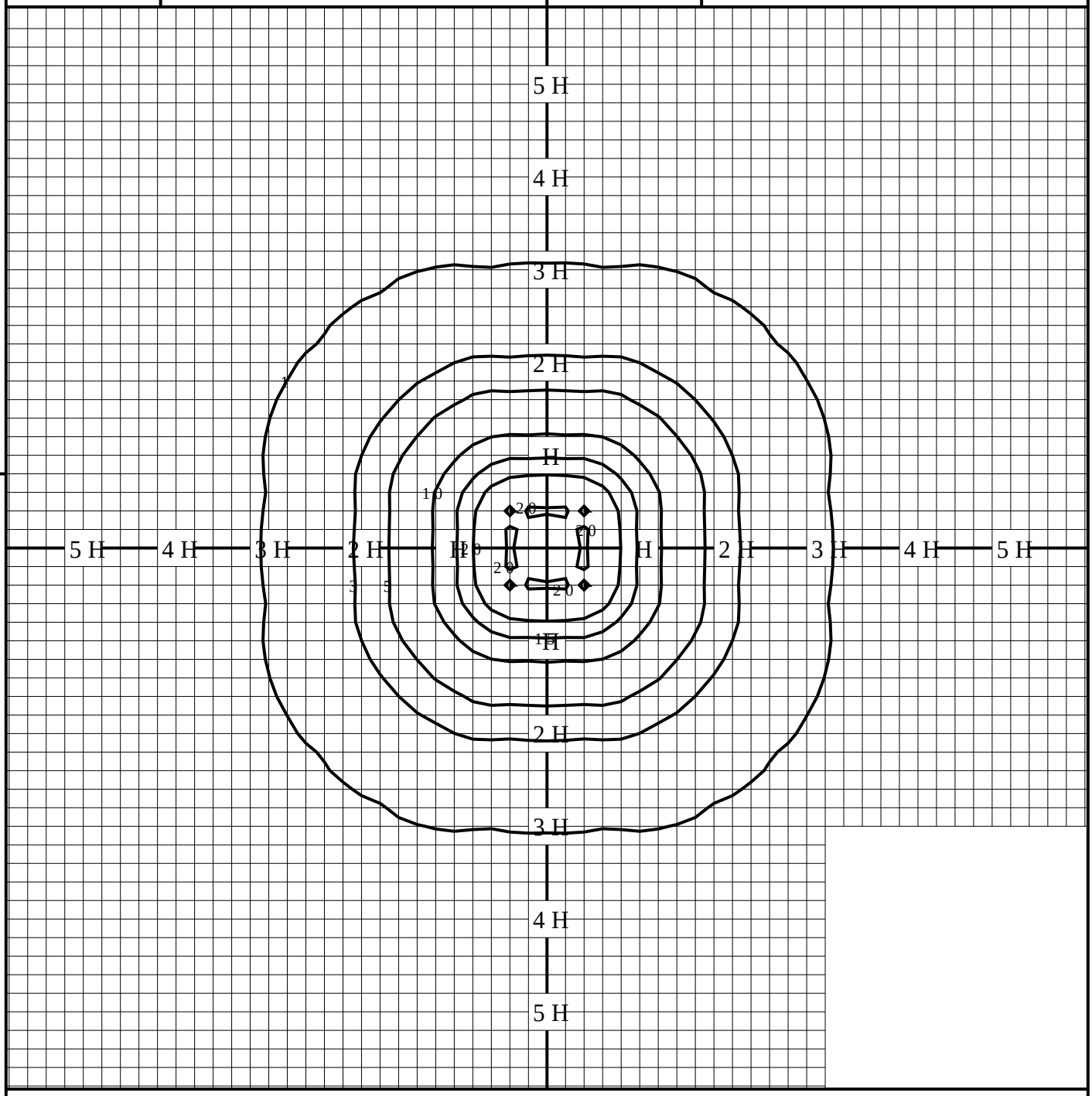

◆ 印は最大照度の位置を示す。　　単位：lx

取付高さが異なる場合は照度の値に下表の補正係数を掛けて下さい。　　H：取付高さ

取付高さ	1 m	2 m	3 m	4 m	5 m	6 m	7 m	8 m	9 m	10 m
補正係数	12.250	3.062	1.361	0.765	0.490	0.340	0.250	0.191	0.151	0.122

パナソニック株式会社