⚠ 注意：商品には寿命があります。詳細はＣＬＸ２０２１ＢＡをご参照ください。

⚠ 安全に関するご注意

- 必ず適合器具と組合せてご使用ください。適合外の器具と組合せてご使用されますと火災・落下の原因となります。
- 器具との組合せで枯葉や枯れ枝がセードに舞い落ちたり、草や木で覆われるような場所では使用しないでください。火災の原因となります。

［使用上のご注意］

- 照明器具以外の特殊用途や特殊環境、塩害地域でご使用される場合は、別途ご相談ください。

適合器具
ＹＹＹ１３２００
ＹＹＹ１３２０５
ＹＹＹ１３２１０
ＹＹＹ１３２１５

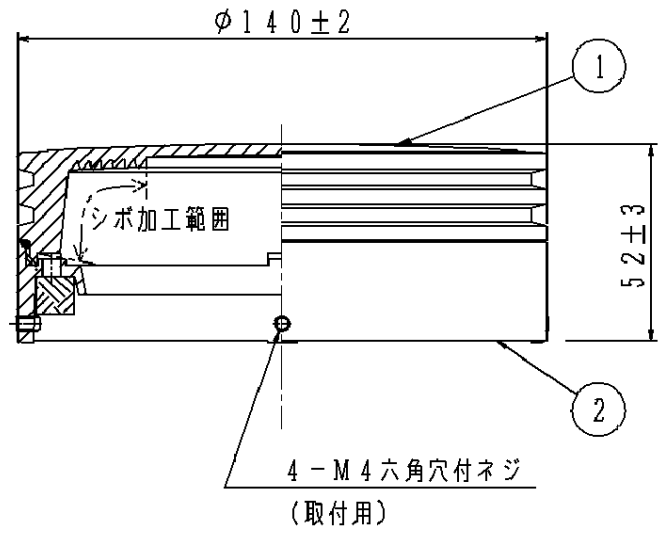

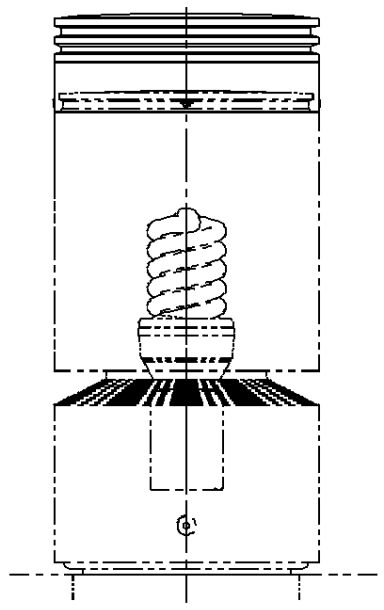

器具取付状態

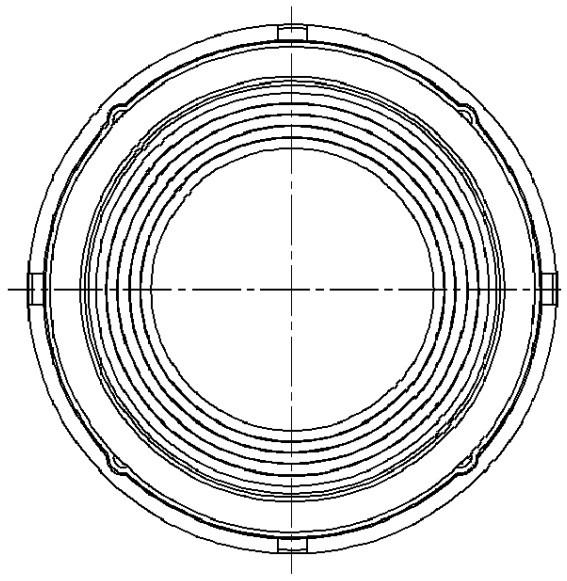

部番	部品名	材質・素材厚	備考
1	セード	アクリル	透明 内面一部シボ加工
2	本体	アルミダイカスト	ミディアムグレーメタリック アクリル塗装

適合ランプ：

Ｗ・数　：

器具質量　：　０．４ｋｇ

ミディアムグレーメタリック

拡散グローブ

特記事項　：

SmartArchi

品　番　：　ＹＹＹ９０２２０

図　番　：　ＹＹＹ９０２２０－Ｋ

尺　度　：　１：２

作　成　木村　小島

パナソニック株式会社

単位ｍｍ　（Ａ３）　（　　）