⚠ 注意：商品には寿命があります。詳細はCLX2021AAをご参照ください。

グリーン購入法適合

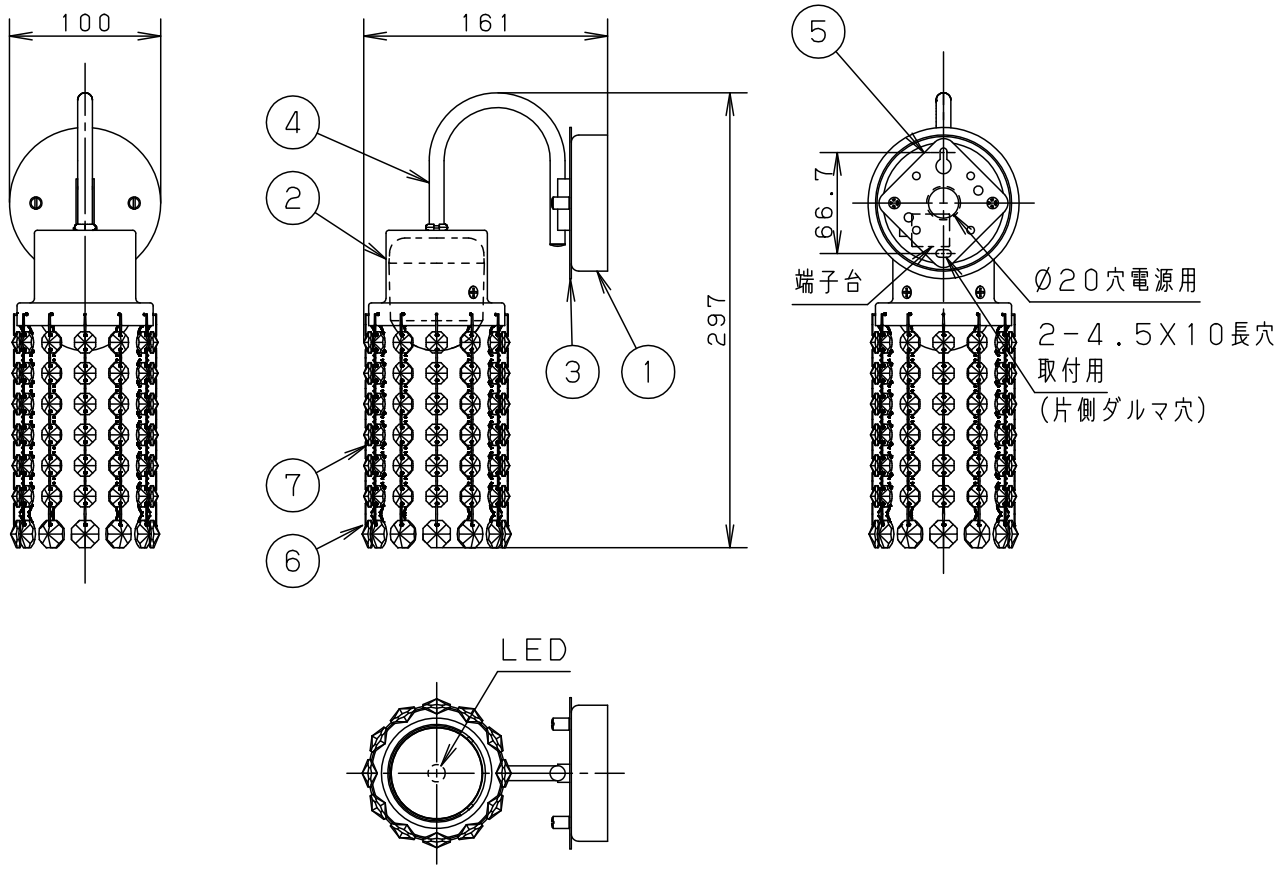

⚠ 安全に関するご注意

- 一般屋内用器具です。
  屋外や水気、湿気のある所では使用しないでください。
  絶縁不良による感電の原因となります。
- 調光器と組み合わせて使用しないでください。
  火災の原因となります。
- 壁面取付専用器具です。
  図面方向以外は取り付けないでください。
  火災や落下の原因となります。
- LEDを直視しないでください。
  目の痛みの原因となることがあります。

＜使用上のご注意＞

- LEDにはバラツキがあるため、同一品番商品でも商品ごとに発光色・明るさが異なる場合があります。
- ほたるスイッチと接続する場合は器具1台につき、スイッチ3個までで、ご使用ください。
  （4個以上のほたるスイッチと接続すると、スイッチを切にしても器具が消灯しないことがあります。）
- この器具の近くでは光高周波方式のリモコンが作動しない場合がごくまれにありますので、ご注意ください。
- 器具の近くでは、ラジオやテレビなどの音響・映像機器に雑音が入る場合があります。

- 下面開放タイプ
- 電源ユニット内蔵型
- 手造り品ですので寸法、および色味・模様が多少異なることがあります。

		部番	部品名	材質・素材厚	備考	
		7	ワイヤー	鋼線（Ø1）	ニッケルメッキ仕上	
		6	飾り	カットガラス	透明	
LED	高演色電球色 明るさ：白熱灯60形相当	5	取付板	亜鉛鋼板（t1.2）		品番
		4	アーム	鋼管（Ø9.8・t1.6）	クロームメッキ仕上	LGB81421LE1
器具質量	0.9kg	3	飾り板	鋼板（t1.0）	クロームメッキ仕上	
特記事項		2	カバー	鋼板（t0.8）	クロームメッキ仕上	薗 米
		1	フランジ	鋼板（t1.0）	クロームメッキ仕上	田 谷
						パナソニック株式会社

B16　　単位：mm　第三角法（JIS A-4）　LGB81421-K1