⚠ 注意：商品には寿命があります。詳細はＣＬＸ２０２１ＨＡをご参照ください。

グリーン購入法適合

⚠安全に関するご注意

- 一般屋内用器具です。屋外や水気、湿気のある所では使用しないでください。
  絶縁不良による感電の原因となります。
- 配線ダクト取付専用器具です。傾斜天井、壁面、床面に取付けた配線ダクトには
  取付けないでください。
  指定外取付けは火災、落下の原因となります。
- 器具と被照射面は３０ｃｍ以上離してください。被照射面の温度上昇による
  変色の原因となります。

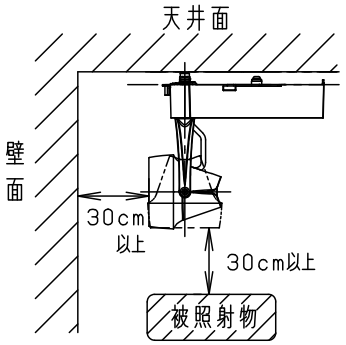

（使用上のご注意）
- 調光器と組合わせて使用しないでください。
- スポットベース（ＤＨ０２１４，ＤＨ０２２４）には取り付けできません。
- １００Ｖ配線ダクト、アース付配線ダクトではパイプ吊りハンガーは使用できません。
- １００Ｖ配線ダクト、アース付配線ダクトの取付用木ネジの位置には取付けできません。
- ＬＥＤにはバラツキがあるため、同一品番でも商品ごとに発光色、
  明るさが異なる場合があります。予めご了承ください。
- ＬＥＤを直視しないでください。目の痛みの原因になることがあります。

照射角度

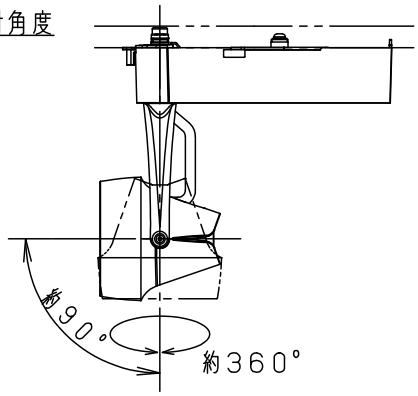

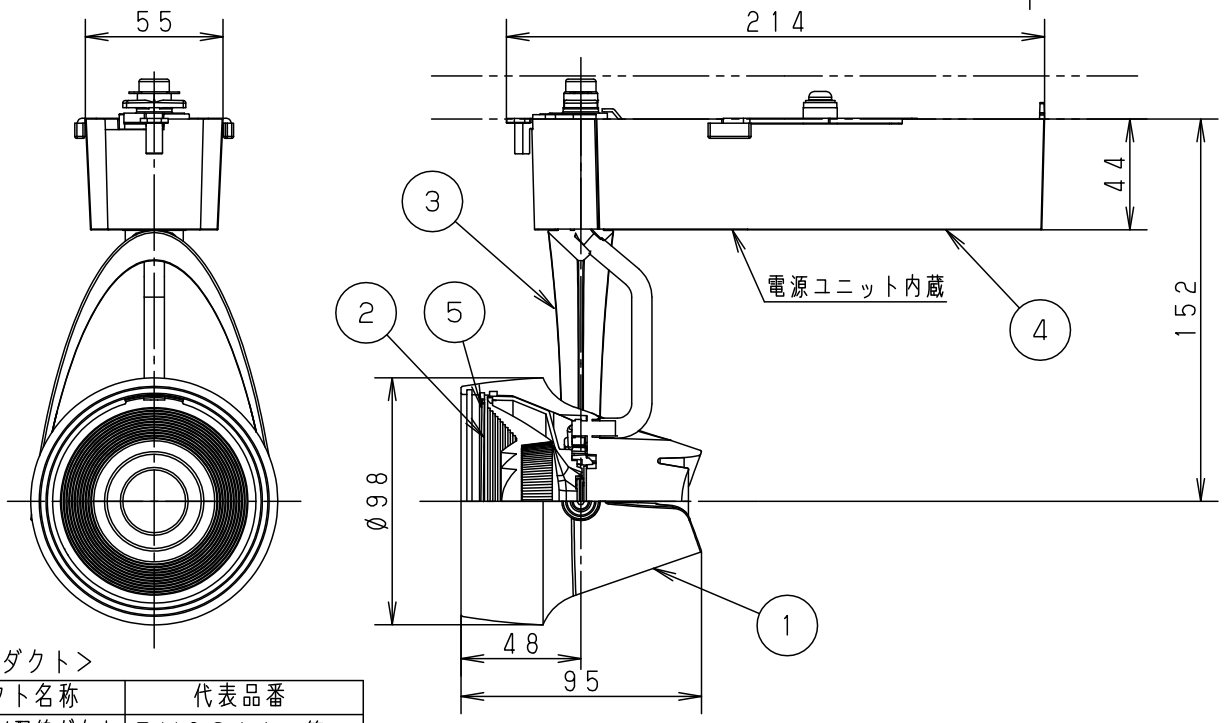

＜適合ダクト＞

ダクト名称	代表品番
１００Ｖ配線ダクト	ＤＨ０２１１　等
アース付配線ダクト	ＤＨ０２１１ＥＫ　等

適合オプション（別売）	
種類	品番
ディフュージョンフィルター	ＮＮＮ８９０５１

※ディフュージョンフィルターは2枚重ねて使用できません。

入力電流	０.２８Ａ　消費電力　２６.５Ｗ
ホワイト　マンセル　Ｎ９.５	
器具光束	３１５０ｌｍ
ＬＥＤ	電球色（３０００Ｋ　Ｒａ８５）
配　光	広角タイプ（３６°）
器具質量	１.１ｋｇ
特記事項	

部番	部品名	材質・素材厚	備考
5	固定バネ	ＳＷＢ（ｔ１.２）	ブラックつや消し
4	電源ボックス	アルミダイカスト	ホワイトつや消し ポリエステル粉体塗装
3	アーム	アルミダイカスト	ホワイトつや消し ポリエステル粉体塗装
2	レンズ	アクリル	透明
1	本体	アルミダイカスト	ホワイトつや消し ポリエステル粉体塗装

品番　ＮＮＮ０６３２２Ｗ

鶴田　鈴木

パナソニック株式会社