⚠ 注意：商品には寿命があります。詳細はＣＬＸ２０２１ＡＡをご参照ください。

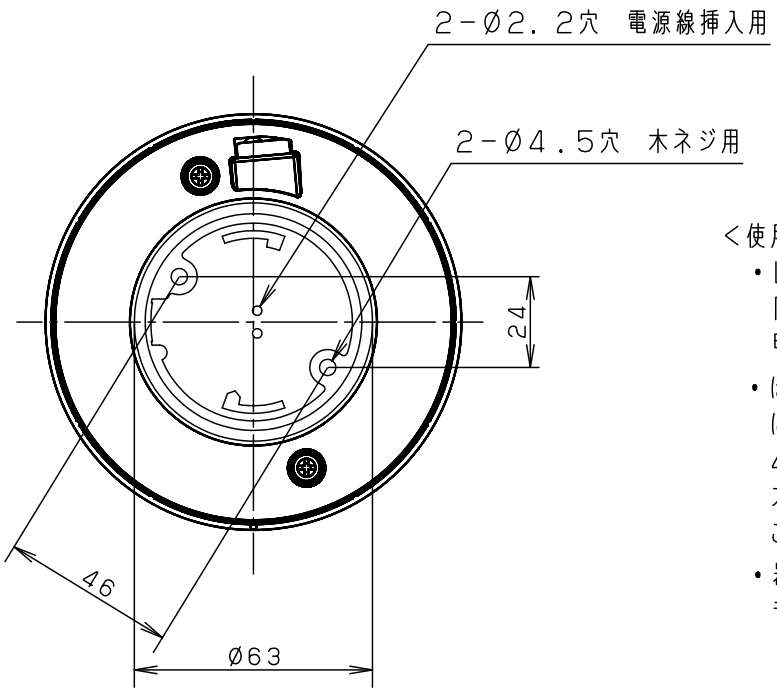

＜使用上のご注意＞

- ＬＥＤにはバラツキがあるため、同一品番商品でも商品ごとに発光色、明るさが異なる場合があります。
- ほたるスイッチと接続する場合は器具１台につきスイッチ３個まででご使用ください。４個以上のほたるスイッチと接続すると、スイッチを切にしても器具が消灯しないことがあります。
- 器具の近くでは、ラジオやテレビなどの音響、映像機器に雑音が入る場合があります。
- 電源ユニット内蔵型

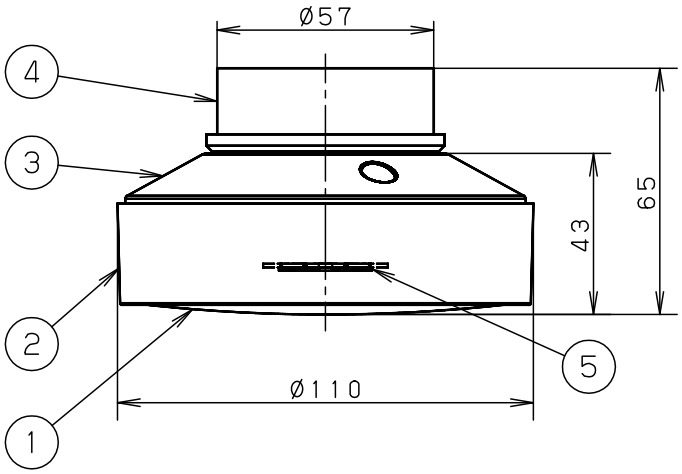

⚠ 安全に関するご注意

- 一般屋内用器具です。
  屋外や水気、湿気のある所では使用しないでください。
  絶縁不良による感電の原因となります。
- 天井面取付専用器具です。
  傾斜天井には取り付けないでください。
  指定外取り付けは、火災・落下の原因となります。
- 器具取り付け前に必ず引掛シーリングの固定強度をご確認ください。
  木ネジ一本での固定や、ガタツキのある引掛シーリングへの取り付けは落下の原因となります。
- 調光器と組み合わせて使用しないでください。
  火災の原因となります。
- ＬＥＤを直視しないでください。目の痛みの原因となることがあります。
- 照射近接限度内にドア開閉範囲や家具などの可燃物が近づかないように考慮して取り付けてください。
  照射物の変色・火災の原因となります。

「照射物近接限度１０ｃｍ」

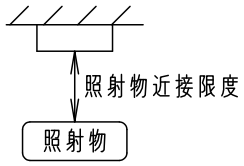

（ドア・家具・布等の可燃物）

定格電圧	入力電流	消費電力
ＡＣ１００Ｖ	０．１１Ａ	６Ｗ

ＬＥＤ	昼白色（５０００Ｋ　Ｒａ８３） 明るさ：６０形電球１灯器具相当	５	ＬＥＤ			品番 ＬＧＢ５１４５３ＬＥ１
		４	丸型フル引掛シーリング			
器具質量	０．３ｋｇ	３	取付板	ＰＥＴ樹脂	アイボリー	
特記事項		２	カバー	ＡＳＡ樹脂	ホワイト	薗松 田本
		１	パネル	アクリル	乳白	
		部番	部品名	材質・素材厚	備考	パナソニック株式会社

単位：ｍｍ　第三角法（ＪＩＳ Ａ−４）

ＬＧＢ５１４５３−Ｋ