Panasonic®

取扱説明書

保管用
施工説明付き
保証書別添付

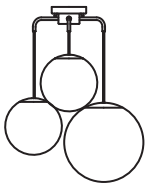

住宅用照明器具（シャンデリア）

品番　LGB19411WZ　LGB19411BZ
（ホワイト仕上）　（ブラック仕上）

お客様へ　このたびは、パナソニック製品をお買い上げいただき、まことにありがとうございます。
取扱説明書をよくお読みのうえ、正しく安全にお使いください。
ご使用前に「安全上のご注意」（1～2ページ）を必ずお読みください。
保証書は、「お買い上げ日・販売店名」などの記入を確かめ、取扱説明書とともに大切に保管してください。

工事店様へ　この説明書は必ずお客様にお渡しください。

安全上のご注意　必ずお守りください

人への危害、財産の損害を防止するため、必ずお守りいただくことを説明しています。

■誤った使い方をしたときに生じる危害や損害の程度を区分して、説明しています。

⚠ 警告	「死亡や重傷を負うおそれがある内容」です。
⚠ 注意	「傷害を負うことや、財産の損害が発生するおそれがある内容」です。

■お守りいただく内容を、次の図記号で説明しています。（下記は図記号の一例です。）

禁止	してはいけない内容です。
必ず守る	実行しなければならない内容です。

⚠ 警告

■天井

●次のような場所に取り付けない
落下によるけがのおそれがあります。

禁止

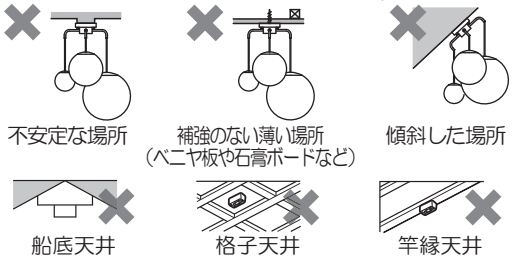

◎この器具は水平天井面取付専用です。

■壁スイッチ

●調光機能が付いた壁スイッチの場合は、一般の入切用スイッチに交換する
火災のおそれがあります。

必ず守る

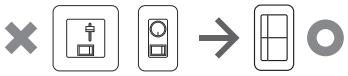

◎販売店、工事店に交換を依頼してください。
（取り外しには資格が必要です。）

■配線器具

●がたついたり、破損している配線器具（ローゼット・引掛シーリング）には取り付けない
火災、感電、落下によるけがのおそれがあります。

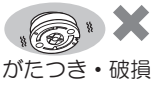

●適正な状態にない配線器具には無理に取り付けない
落下によるけがのおそれがあります。

禁止

出しろの少ないもの

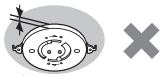

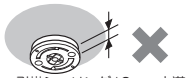

斜めに取り付けられたもの

シーリングハンガーが取り付けられたもの

ケースウェイに取り付けられたもの

電源端子露出タイプ

■その他

分解禁止

●器具を改造したり、部品交換をしない
火災、感電、落下によるけがのおそれがあります。

禁止

●器具に無理な力を加えない
守らないと器具が破損し、火災、感電、落下によるけがのおそれがあります。
◎ぶら下がったり、体重をかけたりしない。
◎ハンガー、小物などをぶら下げない。

必ず守る

●交流100ボルトで使用する
過電圧を加えると過熱し、火災、感電のおそれがあります。

●異常を感じた場合、速やかに電源を切る
異常状態が収まったことを確認し、販売店またはお客様ご相談窓口（保証書内在中）にご相談ください。

●ランプは器具表示のものを使用する
間違った種類、ワット数のランプを使用すると、火災のおそれがあります。

安全上のご注意（つづき）

必ずお守りください

⚠ 注意

必ず守る

●照明器具には寿命があります。設置して10年経つと、外観に異常がなくても内部の劣化は進行しています。点検・交換してください。
点検せずに長期間使い続けるとまれに火災・感電・落下などに至る場合があります。
◎1年に1回は「安全チェックシート」（保証書内在中）に基づき自主点検してください。

●ランプ交換・お手入れの際は電源を切る
通電状態で行うと、感電の原因となることがあります。

●コードは取付板とフランジの隙間にはさみ込みのないこと
火災の原因となることがあります。

禁止

●温度の高くなるものを器具の真下に置かない
火災の原因となることがあります。
◎器具の真下にストーブなどを置かないでください。

接触禁止

●点灯中や消灯直後はランプやその周辺にさわらない
やけどの原因となることがあります。
◎お手入れやランプ交換は電源を切り、ランプやその周辺が冷めてから行ってください。

水ぬれ禁止

●浴室など湿気の多い場所や屋外で使用しない
火災、感電の原因となることがあります。
◎この器具は防湿、防雨型ではありません。

施工前のご確認事項

●壁スイッチを設けてください。点灯消灯させたり、ランプ交換やお手入れの際に電源を切ることができます。
●ほたるスイッチと接続する場合は器具１台につき、スイッチ３個までで、ご使用ください。
（４個以上のほたるスイッチと接続すると、スイッチを切にしても器具が消灯しないことがあります。）

各部のなまえと付属部品

施工する前にまず付属部品をご確認ください

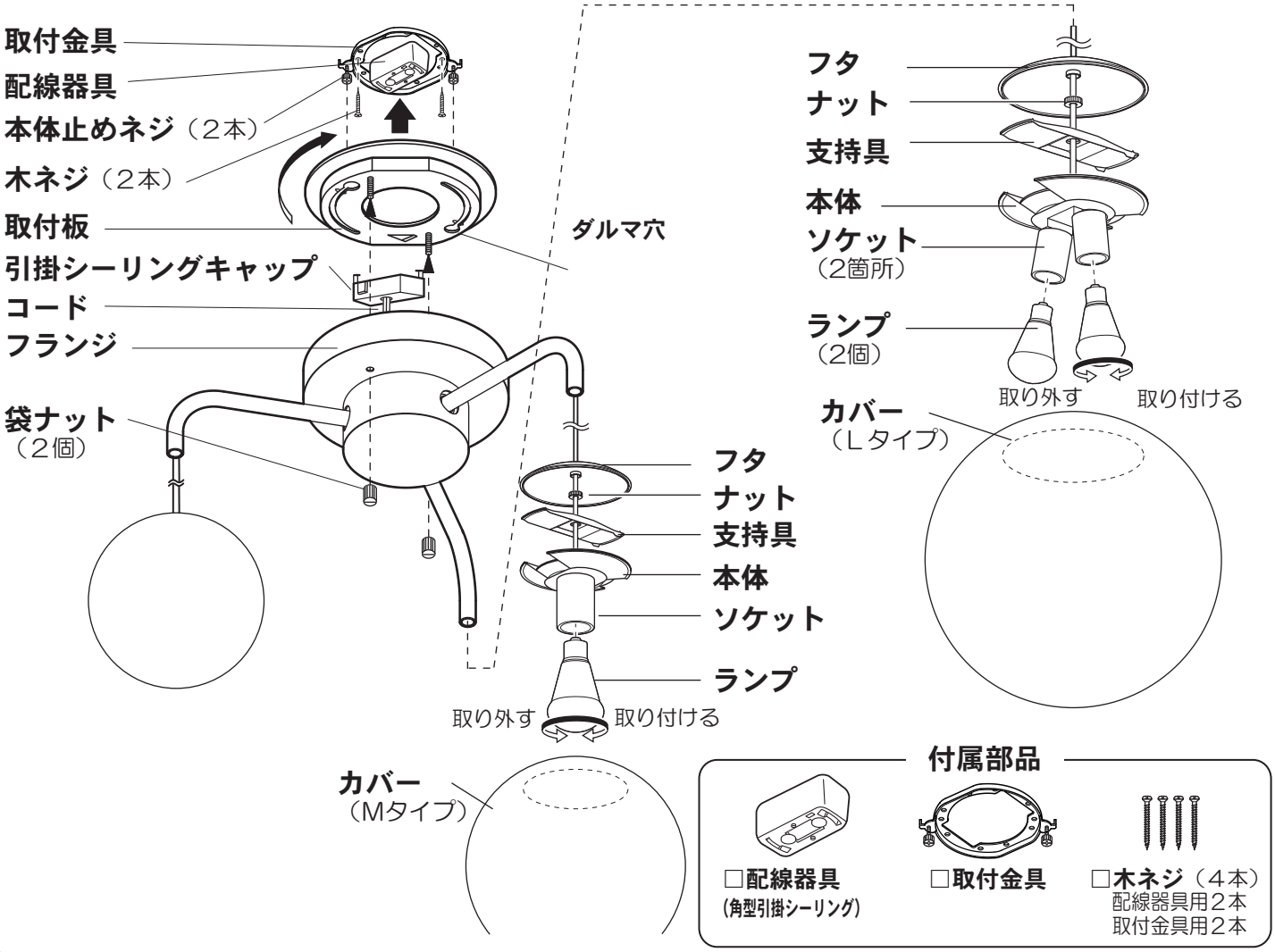

付属部品

□**配線器具**
（角型引掛シーリング）

□**取付金具**

□**木ネジ**（４本）
配線器具用２本
取付金具用２本

照明器具を取り付ける

安全のため、電源を切ってから行ってください

1 取り付け前の準備をする

①袋ナット（2個）を取り外し、取付板をフランジから取り外す。
②取付金具の本体止めネジ（2本）をゆるめる。
③取付金具を取付板から取り外す。
④引掛シーリングキャップを左にまわし、配線器具を取り外す。

2 天井についている配線器具を確認する

下記以外の配線器具の場合、配線器具が設置されていない場合、取り付けできません。

◎販売店、工事店に配線器具の取り替え、取り付けをご依頼ください。
※工事には資格が必要です。

天井に下図のような配線器具が付いている場合、取り付けできます。 3 の作業へ進んでください。

角型引掛シーリング

丸型フル引掛シーリング

丸型引掛シーリング

フル引掛ローゼット

引掛埋込ローゼット

付属の取付金具の取り付けが必要です

補強材のある場所に付属の木ネジ(2本)で、取付金具を取り付ける

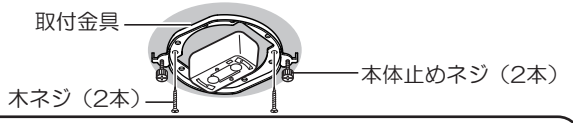

⚠警告

取付金具が十分な強度で取り付けられていることを確認する
落下してけがのおそれがあります。

●角型引掛シーリングは取付金具のほぼ中央にくるように取り付けてください。
端部に取り付けると取付板が取り付けできない場合があります。

付属の本体止めネジの付け替えが必要です

①取付金具に付いている本体止めネジを外す
(取付金具は使用しません。)

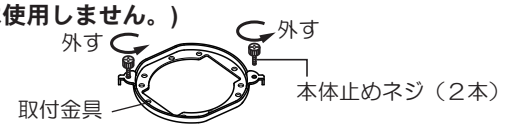

②ローゼットに本体止めネジを仮止めする

3 取付板を取り付ける

①本体止めネジとダルマ穴を合わせる。
②取付板を押し上げ、本体止めネジが凸部を乗り越えるまで右に回す。

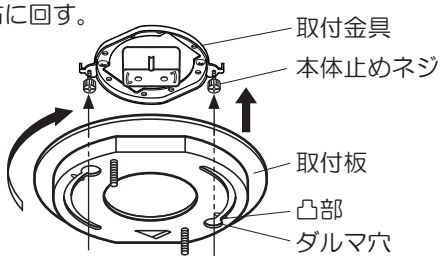

③ドライバーで本体止めネジを締め付ける。

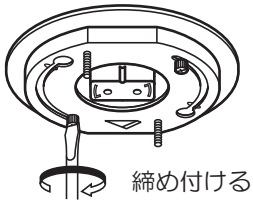

4 引掛シーリングキャップを接続する

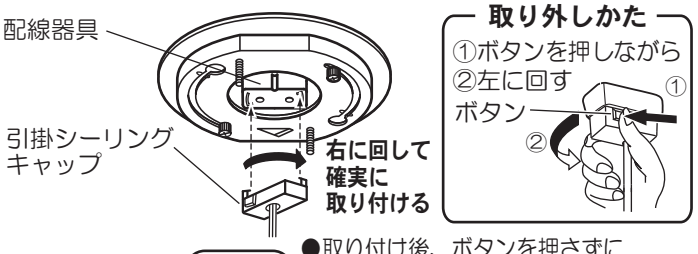

確認 ●取り付け後、ボタンを押さずに左に回して外れないことを確認する。

5 フランジを取り付ける

①袋ナット（2個）でフランジを取り付ける。
②ドライバーで袋ナットを締め付ける。

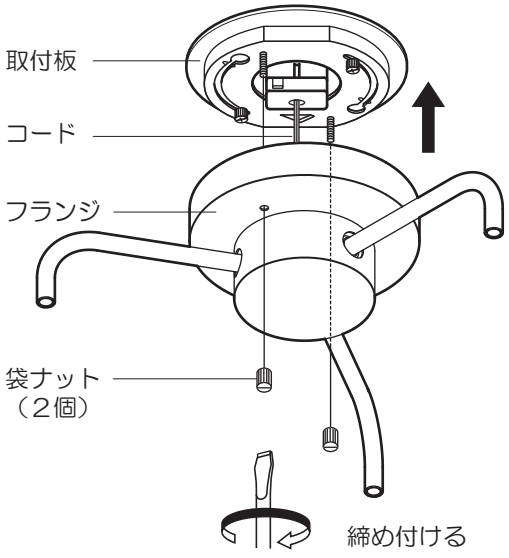

4ページへつづく

6 ランプを取り付ける

ランプをソケットに確実に取り付ける。

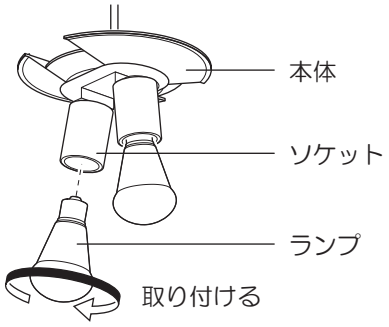

7 カバーを取り付ける

①本体の切り欠き（2箇所）にかからないようにして支持具を本体にのせる。

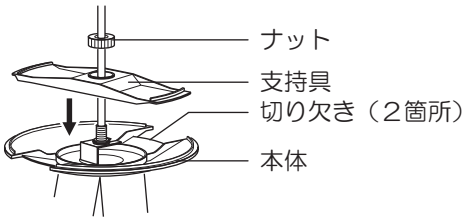

②本体の切り欠き（2箇所）にカバー開口部を沿わせながらカバーを取り付ける。

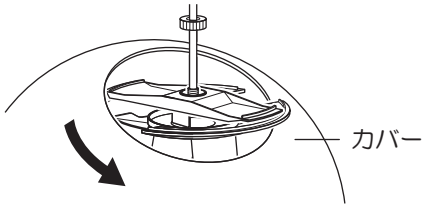

③本体の切り欠きに合わせて支持具を本体にのせる。

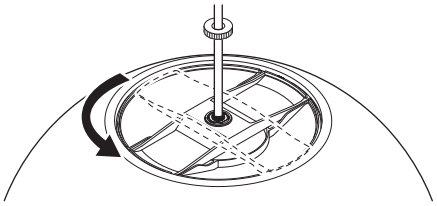

④ナットを締め付ける。

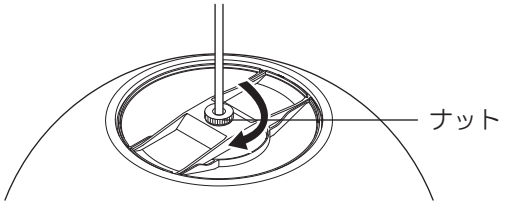

8 カバーにフタをかぶせる

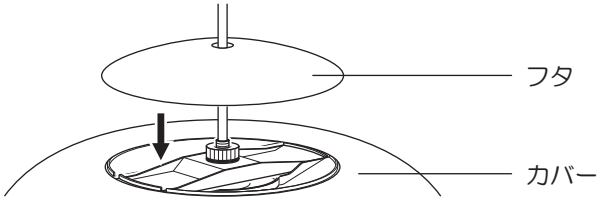

ランプを交換する　電源を切って、ランプやその周辺が冷めてから行ってください

●ランプの明るさが低下するとランプの寿命です。ランプを交換してください。
●パナソニック製ランプをお求めください。種類が同じで光色の異なるランプも使用できます。
●ランプの種類は器具に表示しています。**白熱灯、電球形蛍光灯は使用できません。**

ランプの交換方法

1 カバーを取り外す

①フタを持ち上げる。
②ナットを緩める。
③カバーを持ち上げ、支持具を９０度回転させる。
④カバーを持ち上げ、本体の切り欠き（２箇所）に
　カバー開口部を沿わせながらカバーを取り外す。

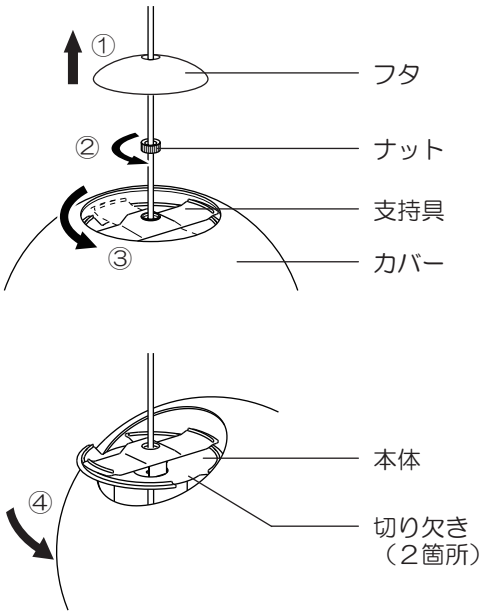

2 ランプを交換する

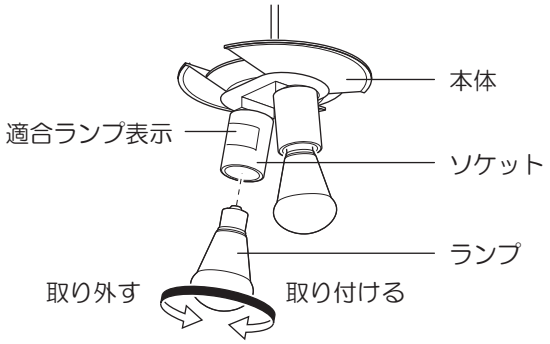

3 カバーとフタを取り付ける

☞ ４ページ「照明器具を取り付ける」
手順 7 8 参照

お手入れについて　電源を切って、ランプやその周辺が冷めてから行ってください

●明るく安全に使用していただくため、
定期的（6カ月に1度程度）に清掃してください。
●汚れがひどい場合は、石けん水に浸した布をよく絞ってふき取り、
乾いたやわらかい布で仕上げてください。

確認 シンナー、ベンジンなどの
揮発性のものでふいたり、
殺虫剤をかけたりしないでください。
変色・破損の原因になります。

ご使用上に関するお知らせ　故障や異常ではありません

【 器具自体の留意点 】

●点灯中や消灯直後、プラスチック伸縮によるきしみ音が
照明器具から発生することがあります。
●LEDにはバラツキがあるため、同一品番でも
商品ごとに発光色、明るさが異なる場合があります。

【 周 囲 の 影 響 】

●器具の近くでは、ラジオやテレビなどの音響、映像機器に
雑音が入ることがあります。
●器具のきわめて近くでは、リモコン機器（エアコンなど）の
リモコンが動作しにくくなることがあります。

仕 様　付属ランプの品名は、ランプに表示しています。ご確認ください。

使用電圧	周波数	消費電力	入力電流	付属ランプ
AC100V	50/60Hz共用	29.2W	0.484A	LED電球一般電球タイプ7.3W(E26)4個

●LED照明器具の光源寿命は、40,000時間です。（照明器具の寿命とは、異なります。）
光源の寿命は、点灯しなくなるまでの総点灯時間または、全光束が点灯初期の70%に下がるまでの総点灯時間の
いずれか短い時間を推定したものです。

保証とアフターサービス　よくお読みください

修理・使いかた・お手入れ などは…

■まず、お買い上げの販売店へご相談ください

▼お買い上げの際に記入されると便利です

販売店名
電　話（　）ー
お買い上げ日　年　月　日

●保証期間中は、保証の規定に従って出張修理いたします。
●保証期間終了後は、診断をして修理できる場合は、ご要望により
修理させていただきます。

＊修理料金は次の内容で構成されています。

技術料	診断･修理･調整･点検などの費用
部品代	部品および補助材料代
出張料	技術者を派遣する費用

●アフターサービスについてのご不明な点や修理に関するご相談は、
お買い上げの販売店または別紙お客様ご相談窓口にお問い合わせ
ください。

修理を依頼されるときは…

まず電源を切って、お買い上げ日と以下の内容をご連絡ください。

●製　品　名	住宅用照明器具
●品　番	□LGB19411WZ □LGB19411BZ
☑ 器具のラベルをご参照していただき、品番にチェックをしてください。	
●故障の状況	できるだけ具体的に

保証期間：お買い上げ日から本体1年間

※保証の例外　24時間連続使用など、1日20時間以上の長時間の使用の
場合、保証期間は半分となります。

補修用性能部品の保有期間 6年

＊当社はこの照明器具の補修用性能部品（製品の機能を維持するための部品）
を、製造打ち切り後6年間保有しています。

パナソニック株式会社　ライティング機器ビジネスユニット
〒571−8686　大阪府門真市門真1048
© Panasonic Corporation 2018