⚠ 注意：商品には寿命があります。詳細はCLX2021JAをご参照ください。

品名	品番 灯具	質量	ポール	質量
ローポールライトXY2896	NNY22299	1.3kg	NNY28715	3.3kg

定格電圧	AC100V
周波数	50/60Hz
入力電流	0.06A
消費電力	3.4W
器具光束	156lm

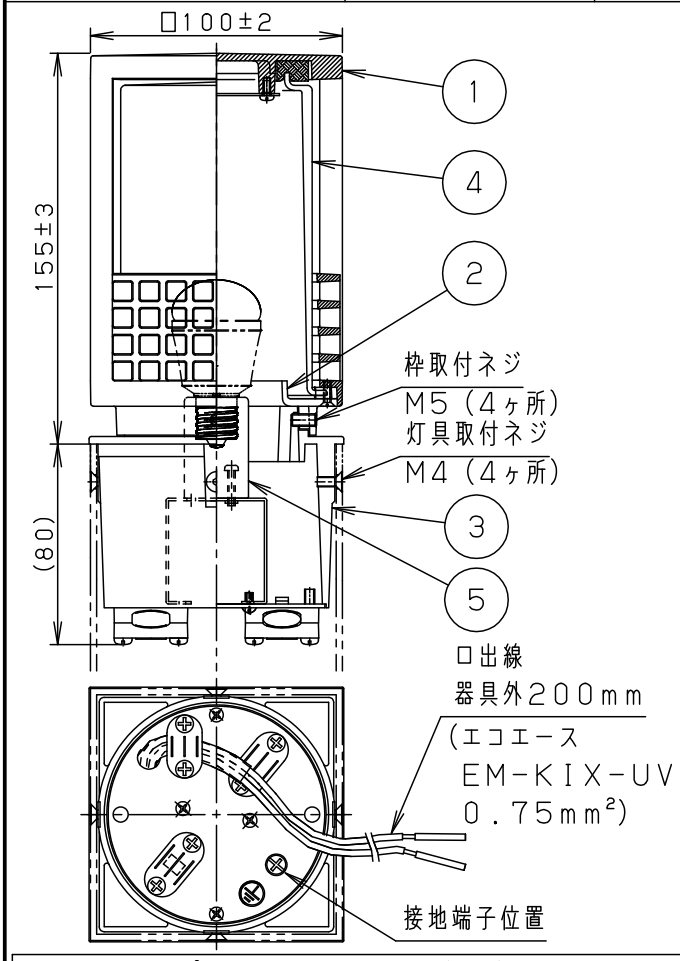

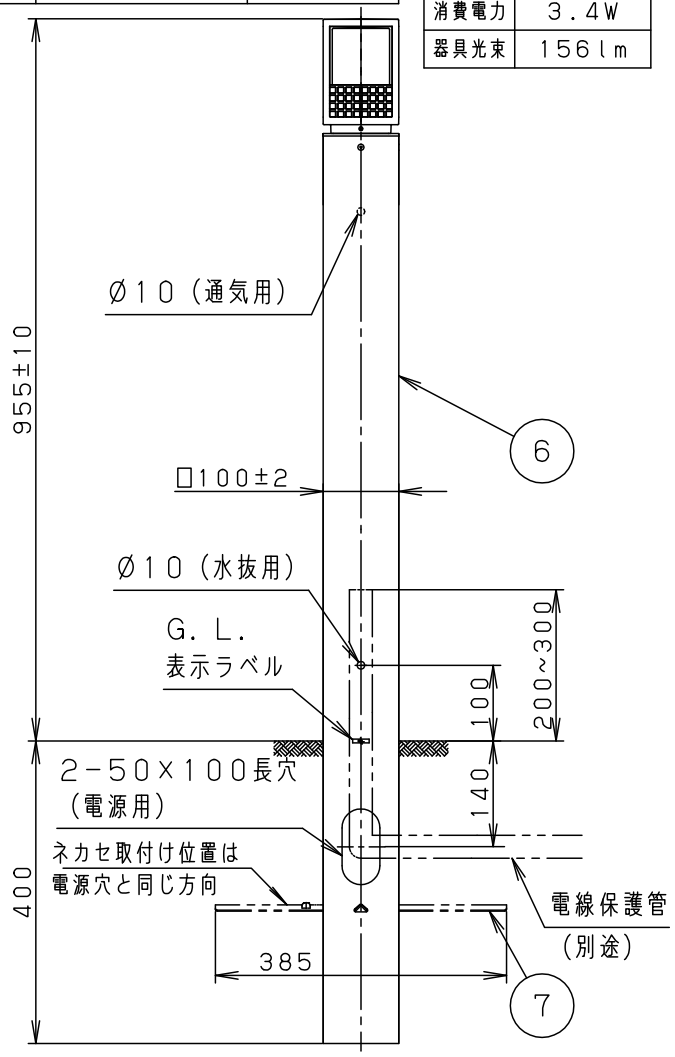

⚠ 安全に関するご注意

- ●防雨型器具です。浴室など湿気の多い場所には使用しないでください。絶縁不良による感電、火災の原因となります。
- ●60m/s仕様です。　建物の屋上、山稜、橋稜及び沿岸部等では　使用しないでください。器具落下、転倒の原因となります。
- ●ポールは土壌のしっかりした所に設置してください。土質の柔らかい場所の場合は、コンクリート等で埋込部を固定してください。設置に不備があると、ポール倒れの原因となります。
- ●水抜穴は絶対にふさがないでください。絶縁不良による感電及び腐食によるポール折れの原因となります。
- ●ポール内には水がたまりやすいので十分な排水処理を行い、地中からの湿気を防止するために、ポール内へ川砂を地面より上部まで入れてください。絶縁不良による感電の原因となります。
- ●土中埋設配線する場合は、保護管を使用してください。また、土中での接続はしないでください。絶縁劣化により、感電や火災の原因となります。

［使用上のご注意］　●この器具は100V専用です。
- ●植込灯以外の特殊用途や特殊環境、塩害地域でご使用される場合は、別途ご相談ください。
- ●積雪地域でご使用の場合は、積雪期間、器具を取外すか雪に埋もれないよう除雪してください。器具破損の原因となります。
- ●LED電球専用器具です。白熱灯、電球形蛍光灯は使用できません。必ず適合ランプ（パナソニック製）をご使用ください。
- ●ランプは別売りです。
- ●器具に直射日光が当たる状態で点灯させないでください。温度上昇によるランプの短寿命や一時的な明るさ低下・不点灯の原因となります。

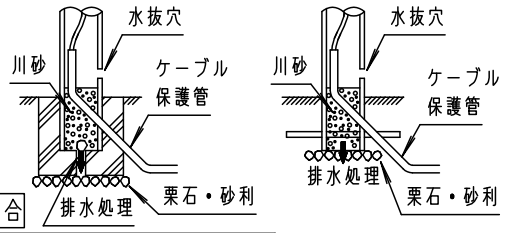

コンクリート基礎の場合　　植栽への施工の場合

		部番	部品名	材質・素材厚	備考
		7	ネカセ	亜鉛鋼板（t1.2）	員数1
オフブラック　マンセル　N1.5		6	ポール	アルミ押出材	オフブラックレザーサテンアクリル塗装
適合ランプ	LDA3L-H-E17/25E/W	5	ソケット(E17)	磁器	NZ0714
W・数	3.4×1	4	グローブ	ポリカーボネート	乳白
器具質量	4.6kg	3	本体	アルミダイカスト	オフブラックレザーサテンアクリル塗装
特記事項		2	カバー	アルミダイカスト	オフブラックレザーサテンアクリル塗装
		1	枠	アルミダイカスト	オフブラックレザーサテンアクリル塗装

品名　防雨型　ローポールライト　XY2896

河野　中島

パナソニック株式会社

B16　　単位：mm　第三角法（JIS A-4）　　XY2896-K2