⚠ 注意：商品には寿命があります。詳細はＣＬＸ２０２１ＨＡをご参照ください。

⚠ 安全に関するご注意

●一般屋内用器具です。屋外や水気・湿気のある場所、腐食性ガスの発生する場所では使用しないでください。故障や絶縁不良による火災・感電の原因となります。
●天井埋込み専用器具です。壁取付や天井直付、及び傾斜天井には取り付けないでください。指定外取付は、火災の原因となります。
●断熱材、防音材をかぶせて使用しないでください。火災の原因となります。
●住宅の断熱施工天井には使用できません。
●口出し線を切断したり、構成部品（コネクタ等）の交換をしないでください。火災・感電及び不点・故障の原因となります。
●ＬＥＤを直視しないで下さい。目の痛みの原因となります。
●器具と被照射物は３０ｃｍ以上（近接限度距離）離してください。
近接限度距離内に被照射物が近づく恐れのある場所（ドア開閉範囲の上、家具の上、クローゼット・押入れの中等）では使用しないで下さい。過熱による火災の原因となります。
●熱がこもるような密閉した空間へは取付けないでください。火災及びＬＥＤ短寿命の原因となります。

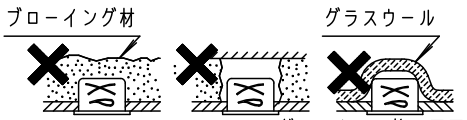

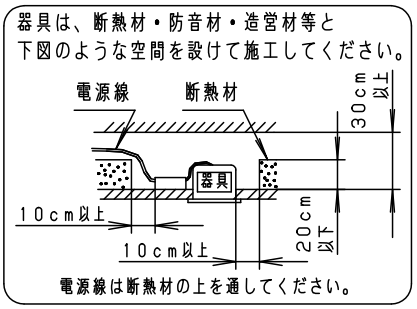

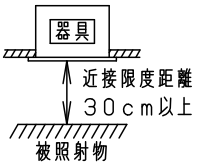

（使用上のご注意）
- 本灯具ユニット１台につき適合枠ユニット（別売）および適合ＬＥＤ電源ユニット（別売）が各１台必要です。必ず組み合わせてご使用ください。
- 埋込穴径や適合板厚などの施工条件は組み合わせる枠ユニットにより異なります。別途適合枠ユニットの承認図をご確認ください。
- ＬＥＤにはバラツキがあるため、同一品番でも商品ごとに発光色、明るさが異なる場合があります。予めご了承ください。
- 照射距離が近い時や照射面によって、光ムラが気になる場合があります。予めご了承ください。
- 結線図はＬＥＤ電源ユニットの承認図をご確認ください。
- 突入電流は別表の通りです。接続するスイッチの容量を確認の上、配線してください。

器具高さ　Ø１００の場合

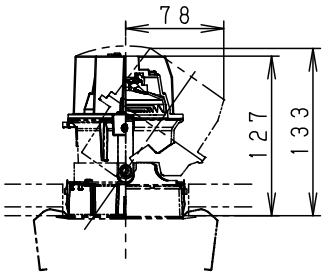

Ø１２５の場合

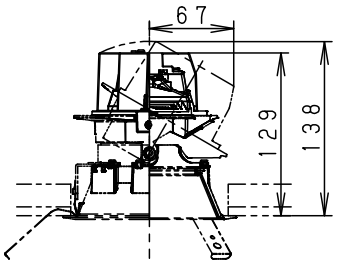

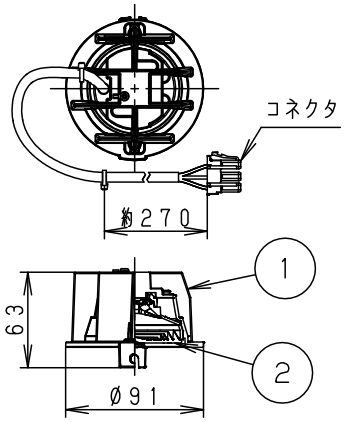

適合オプション（別売）	
種類	品番
ディフュージョンフィルター	ＮＴＳ９１０１３

※銀色鏡面反射板枠ユニット（ＮＴＳ９１０５２Ｗ／Ｂ）との組み合わせの場合は除く。

※この承認図は２枚組です。
ＮＴＳ５１３３８－Ｋ＊（２／２）も合わせてご覧ください。

器具光束	別表参照					
ＬＥＤ	電球色（３０００Ｋ　Ｒａ９５）美光色	5				品番
配　光	別表参照	4				ＮＴＳ５１３３８
器具質量	０．３ｋｇ	3				（１／２）
特記事項		2	レンズ	アクリル	透明	鶴　栗　池
		1	本体	アルミダイカスト		田　津　田
		部番	部　品　名	材質・素材厚	備　　考	パナソニック株式会社

単位：ｍｍ　　第三角法　（ＪＩＳ　Ａ－４）

ＮＴＳ５１３３８－Ｋ１

⚠ 注意：商品には寿命があります。詳細はＣＬＸ２０２１ＨＡをご参照ください。

適合枠ユニット及び適合ＬＥＤ電源ユニット組合せ一覧表（別売）

タイプ	適合枠ユニット		配光	器具光束	適合ＬＥＤ電源ユニット		定格電圧	入力電流	消費電力	突入電流
100形	Ø100	NTS91050W・NTS91051W	広角タイプ（36°）	385lm	非調光	NTS90101LE1	100V	0.140A	7.2W	18A
					調光	NTS90101LG1		0.085A	8.2W	-
						NTS90101LZ9	100V	0.072A	7.2W	4A
							200V	0.046A		
							242V	0.043A		
	Ø100 銀色鏡面反射板	NTS91052W・NTS91052B	広角タイプ（32°）	325lm	非調光	NTS90101LE1	100V	0.140A	7.2W	18A
					調光	NTS90101LG1		0.085A	8.2W	-
						NTS90101LZ9	100V	0.072A	7.2W	4A
							200V	0.046A		
							242V	0.043A		
	Ø125	NTS91055W・NTS91056W NTS91057W・NTS91057B	広角タイプ（36°）	425lm	非調光	NTS90101LE1	100V	0.140A	7.2W	18A
					調光	NTS90101LG1		0.085A	8.2W	-
						NTS90101LZ9	100V	0.072A	7.2W	4A
							200V	0.046A		
							242V	0.043A		
150形	Ø100	NTS91050W・NTS91051W	広角タイプ（36°）	630lm	非調光	NTS90151LE9	100V	0.130A	12.0W	7A
							200V	0.067A		
					調光	NTS90151LZ9	242V	0.059A		
	Ø100 銀色鏡面反射板	NTS91052W・NTS91052B	広角タイプ（32°）	535lm	非調光	NTS90151LE9	100V	0.130A		
							200V	0.067A		
					調光	NTS90151LZ9	242V	0.059A		
	Ø125	NTS91055W・NTS91056W NTS91057W・NTS91057B	広角タイプ（36°）	700lm	非調光	NTS90151LE9	100V	0.130A		
							200V	0.067A		
					調光	NTS90151LZ9	242V	0.059A		
200形	Ø100	NTS91050W・NTS91051W	広角タイプ（36°）	770lm	非調光	NTS90201LE9	100V	0.154A	15.4W	6A
							200V	0.081A		
					調光	NTS90201LZ9	242V	0.071A		
	Ø100 銀色鏡面反射板	NTS91052W・NTS91052B	広角タイプ（32°）	645lm	非調光	NTS90201LE9	100V	0.154A		
							200V	0.081A		
					調光	NTS90201LZ9	242V	0.071A		
	Ø125	NTS91055W・NTS91056W NTS91057W・NTS91057B	広角タイプ（36°）	850lm	非調光	NTS90201LE9	100V	0.154A		
							200V	0.081A		
					調光	NTS90201LZ9	242V	0.071A		

※この承認図は２枚組です。
ＮＴＳ５１３３８－Ｋ＊（１／２）も合わせてご覧ください。

器具光束						
ＬＥＤ		5				品番
配　光		4				ＮＴＳ５１３３８ （２／２）
器具質量		3				
特記事項		2				鶴　栗　池
		1				田　津　田
		部番	部　品　名	材質・素材厚	備　　考	パナソニック株式会社

B09　　単位：ｍｍ　第三角法（ＪＩＳ　Ａ－４）　　ＮＴＳ５１３３８－Ｋ１