⚠ 注意：商品には寿命があります。詳細はCLX2021AAをご参照ください。

グリーン購入法適合

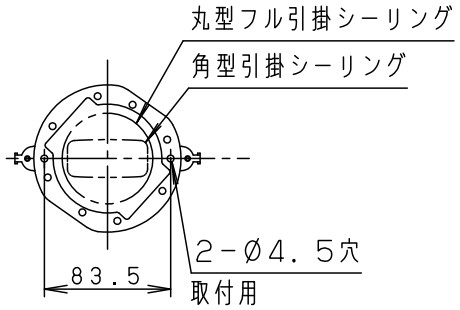

・丸型フル引掛シーリング、角型引掛シーリングの場合

注）既設のローゼット（耳付き）が取り付いている場合には、
取付金具を使用しないで、そのまま取り付けることができます。

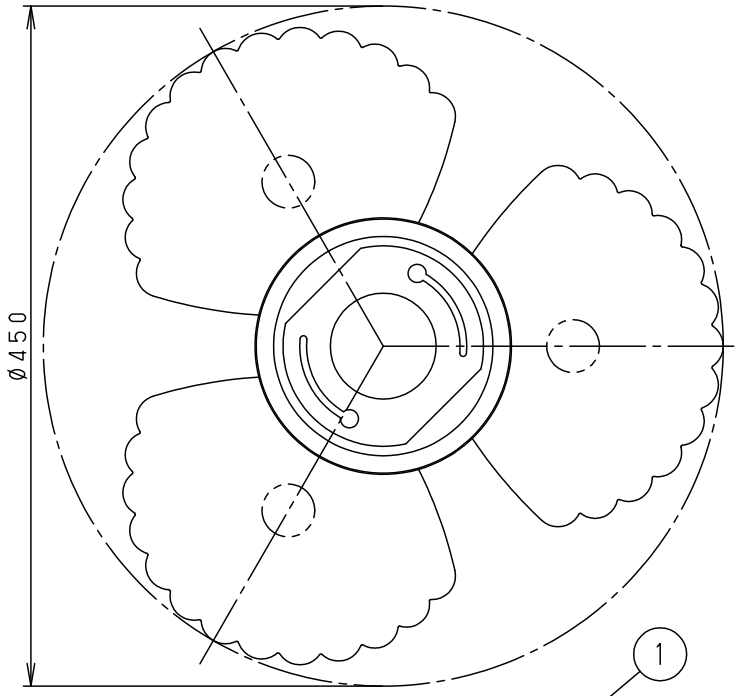

・カバーの取付方法は、ツマミネジ方式です。
・上面：開放

⚠ 安全に関するご注意

・一般屋内用器具です。
屋外や水気、湿気のある所では使用しないでください。
絶縁不良による感電の原因となります。

・天井面取付専用器具です。
傾斜天井には取り付けないでください。
指定外取り付けは、落下の原因となります。

・調光器と組み合わせて使用しないでください。
火災の原因となります。

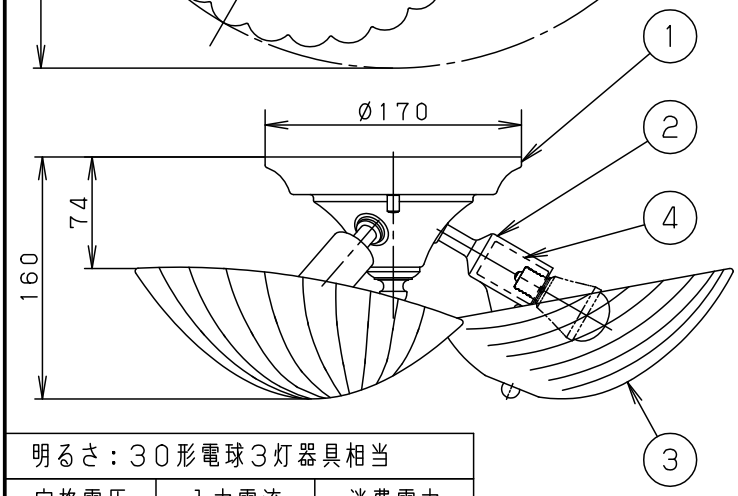

＜使用上のご注意＞

・この器具には白熱灯・電球形蛍光灯は使用できません。
必ず適合ランプ（パナソニック製）をご使用ください。

・ほたるスイッチと接続する場合は器具１台につき、
スイッチ３個までで、ご使用ください。
（４個以上のほたるスイッチと接続すると、スイッチを切にしても器具が消灯しないことがあります。）

・ＬＥＤにはバラツキがあるため、同一品番商品でも
商品ごとに発光色・明るさが異なる場合があります。

・この器具の近くでは電子錠などに使用する光高周波方式のリモコンが動作しない場合がごくまれにありますので、ご注意ください。

・器具の近くでは、ラジオやテレビなどの音響・映像機器に雑音が入る場合があります。

明るさ：30形電球3灯器具相当		
定格電圧	入力電流	消費電力
AC100V	0.24A	12.9W
付属ランプ	LDA4L-H-E17/E/S/W/2 電球色(2700K Ra80)	
W・数	4.3×3	
器具質量	1.5kg	
特記事項		

部番	部品名	材質・素材厚	備考
5			
4	ソケット		E17
3	カバー	クリーンアクリル	乳白つや消し
2	ソケット台	亜鉛ダイカスト	金色仕上
1	本体	鋼板（t0.8）	オフホワイト アクリル塗装

品番 LGB57366Z

園田 川端

パナソニック株式会社

B16　単位：mm　第三角法（JIS A-4）　LGB57366Z-K