⚠ 注意：商品には寿命があります。詳細はCLX2021HAをご参照ください。

グリーン購入法適合

⚠安全に関するご注意

- 一般屋内用器具です。屋外や水気、湿気のある所では使用しないでください。
  絶縁不良による感電の原因となります。
- 配線ダクト取付専用器具です。傾斜天井、壁面、床面に取付けた配線ダクトには取付けないでください。
  指定外取付けは火災、落下の原因となります。
- 器具と被照射面は30cm以上離してください。被照射面の温度上昇による変色の原因となります。

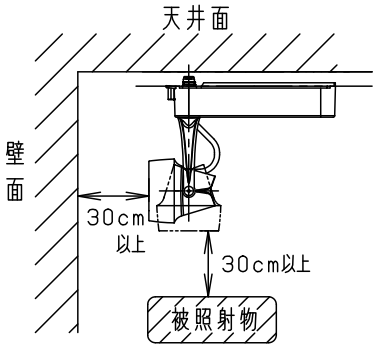

（使用上のご注意）
- スポットベース（DH0214，DH0224）には取り付けできません。
- 100V配線ダクト、アース付配線ダクトの取付用木ネジの位置には取付けできません。
- LEDにはバラツキがあるため、同一品番でも商品ごとに発光色、明るさが異なる場合があります。予めご了承ください。
- LEDを直視しないでください。目の痛みの原因になることがあります。
- 当社調光器と組み合わせて、約5～100%の調光ができます。
  調光器との組み合わせについては別紙 NNN02321WLG1-KG＊ をご参照下さい。

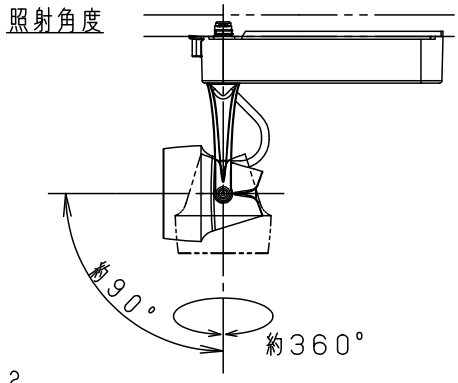

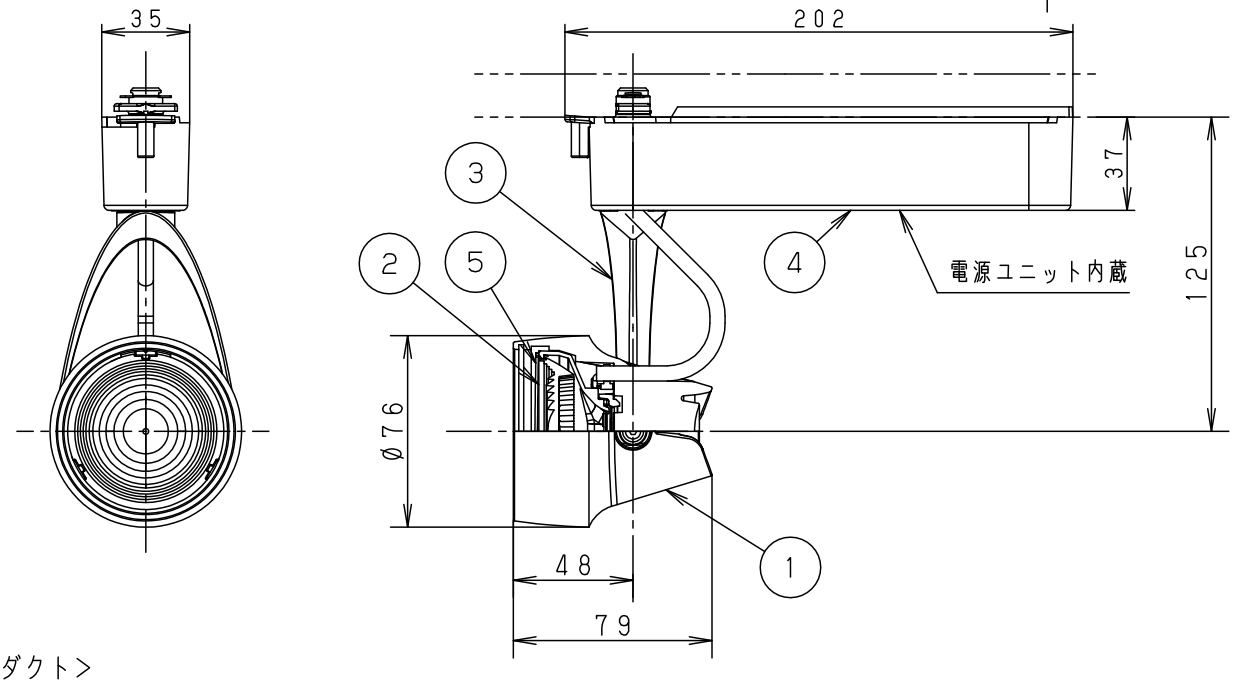

<適合ダクト>

ダクト名称	代表品番
100V配線ダクト	DH0211　等
アース付配線ダクト	DH0211EK　等

適合オプション（別売）	
種類	品番
ディフュージョンフィルター	NNN89050

※ディフュージョンフィルターは2枚重ねて使用できません。

入力電流	0.085A	消費電力	8.1W
ブラック　マンセル　N1			
器具光束	795lm		
LED	電球色（3000K　Ra85）		
配　光	中角タイプ（18°）		
器具質量	0.5kg		
特記事項			

部番	部品名	材質・素材厚	備考	
5	固定バネ	SWB（t1.2）	ブラック7分つや消し	品番 NNN02321BLG1
4	電源ボックス	PBT樹脂	ブラックつや消し	
3	アーム	アルミダイカスト	ブラック7分つや消し ポリエステル粉体塗装	
2	レンズ	アクリル	透明	鶴田　鈴木　堀
1	本体	アルミダイカスト	ブラック7分つや消し ポリエステル粉体塗装	

パナソニック株式会社

B16　　単位：mm　第三角法（JIS A-4）　NNN02321BLG1-K