⚠ 注意：商品には寿命があります。詳細はＣＬＸ２０２１ＣＡをご参照ください。

⚠ 安全に関するご注意

●一般屋外用（防雨型）器具です。浴室など湿気の多い場所、振動や衝撃の多い場所（橋や高架上等）、腐食性ガスの発生する場所、塩素を使用する屋内プール等、海岸隣接地帯では使用しないでください。器具の落下や絶縁不良による感電及び火災の原因となります。
●周囲温度は、－２０℃～３５℃で使用してください。又、施工時の一時的な点灯確認以外は日中点灯はしないでください。
火災・ＬＥＤ短寿命の原因となります。
●必ず適合スパイク、又は適合据置プレート・適合埋込ボックスと組合わせて使用してください。
指定以外の取付けは浸水の原因となります。
●据置取付専用器具です。人が通行する高所もしくは壁面には取付けないでください。器具落下の原因となります。
●冠水するおそれのある場所では使用しないでください。
又、必ず排水処理管工事を行なってください。火災・感電の原因となります。
●草や木等で器具が覆われるような場所では使用しないでください。火災の原因となります。
●草や木の近くに器具を設置する場合は、除草剤や肥料がかからないようにしてください。
万が一、器具に除草剤や肥料がかかってしまった場合、水で洗い流してください。
除草剤や肥料により器具が腐食し、浸水による感電・不点の原因となります。
●スパイクの円板部より深く、土中に埋め込まないでください。
照明器具の結線ボックスを土中に埋め込まないでください。
除草剤や肥料により器具が腐食し、浸水による感電・不点の原因となります。（図１）

（図１）

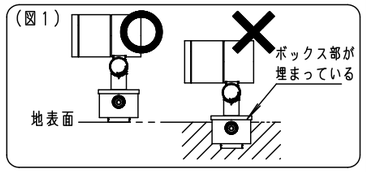

［使用上のご注意］

●調光器と組み合わせて使用しないでください。
●ライトアップ照明器具を照明器具以外の特殊用途や特殊環境、塩害地域でご使用される場合は、別途ご相談ください。
●器具が点検・交換できない場所には設置しないでください。
点検できる設置場所（納め方）であること、高所設置時の点検設備（ゴンドラなど）があることを確認した上で、設置計画をしてください。
●施工作業を十分に考慮して造営材と器具とのスペースを確保して設置ください。
密閉された空間では使用しないでください。
発煙・発火及び器具短寿命の原因となります。
●必ず組合わせる適合スパイク、又は適合据置プレート・適合埋込ボックスの承認図もあわせてご確認ください。
●適合スパイクを硬い土中に打ち込んでください。
照明器具が重たいため、傾く可能性があります。
●照射方向調整後、首振回転固定ねじと水平回転固定ねじを確実に締付けてください。
●始動時に突入（インラッシュ）電流が発生します。
弊社配線器具に接続できる灯具台数は下表を参照してください。

最大接続灯数（１回路当り）

弊社製配線器具		AC100V
リモコンブレーカＣＬ型	２０Ａ	43台
リモコン漏電ブレーカＣＬＥ型	２０Ａ	
カンタッチブレーカＢＫＦ型	２０Ａ	
カンタッチ漏電ブレーカＢＫＦＥ型	２０Ａ	
コンパクトブレーカ	２０Ａ	
コンパクト漏電ブレーカ	２０Ａ	
ＨＢブレーカ	２０Ａ	
小型漏電ブレーカ	２０Ａ	

［施工上のご注意］

●適合据置プレートは適合埋込ボックスとの組合わせで施工ができ、電源線の地中配線が可能です。
●適合埋込ボックスＹＹＹ９０１６５には、排水処理を施してください。
埋込ボックスは下面開放です。
●電源線（別途）とケーブル保護端末部は必ず防水処理を行なってください。

適合オプション（別売）
ＹＹＹ３６０００（スプレッドレンズ）
ＹＹＹ９０１０４（ディフュージョンレンズ）
ＹＹＹ９０２０４（ハニカムルーバー）
ＹＹＹ９５１５０（スヌート）

適合据置プレート（別売）
ＹＹＹ３６００４

適合スパイク（別売）
ＹＹＹ９７１７３Ｋ

適合埋込ボックス（別売）
ＹＹＹ９０１６５

定格電圧	ＡＣ１００Ｖ
周波数	５０Ｈｚ/６０Ｈｚ共用
入力電流	０.２８Ａ
消費電力	１７.５Ｗ

受圧面積
正面：０.０２６ｍ²
側面：０.０３４ｍ²

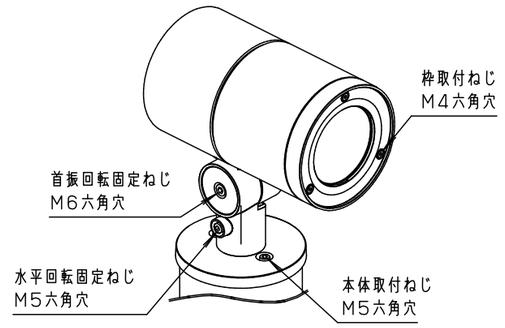

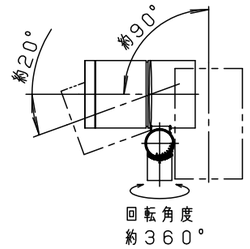

照射可能角度

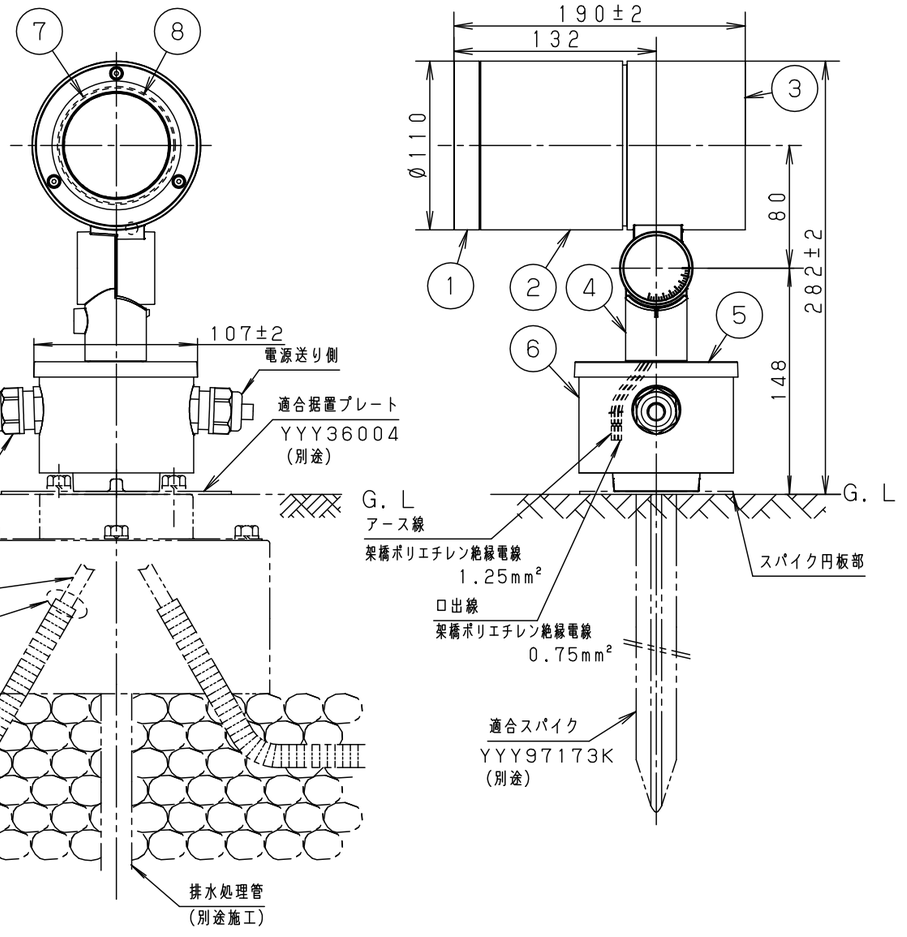

部番	部品名	材質・素材厚	備考
１	枠	アルミダイカスト	ミディアムグレーメタリック ポリエステル粉体塗装
２	本体	アルミダイカスト	ミディアムグレーメタリック ポリエステル粉体塗装
３	エンドカバー	アルミダイカスト	ミディアムグレーメタリック ポリエステル粉体塗装
４	アーム	アルミダイカスト	ミディアムグレーメタリック ポリエステル粉体塗装
５	フランジ	アルミダイカスト	ミディアムグレーメタリック ポリエステル粉体塗装
６	結線ボックス	アルミダイカスト	ミディアムグレーメタリック ポリエステル粉体塗装
７	パネル	強化ガラス（ｔ４）	透明
８	ＬＥＤ電源ユニット		ＬＥＤ発光色：白色

器具光束 ： １０１０ｌｍ
ＬＥＤ ： 白色（４０００Ｋ、Ｒａ８５）
配光 ： ２２°
器具質量 ： ２.５ｋｇ

特記事項 ：

SmartArchi

品番 ： ＹＹＹ３６９５４
図番 ： ＹＹＹ３６９５４－Ｋ４
尺度 ： １：４
作成 清水 大道

パナソニック株式会社

単位ｍｍ （Ａ３） （ ）