⚠ 注意；商品には寿命があります。詳細はＣＬＸ２０２１２Ａをご参照ください。

⚠ 安全に関するご注意

- 一般屋内用器具です。屋外や水気、湿気のある所では使用しないでください。絶縁不良による感電の原因となります。
- バトン吊り下げ・スタンド取付専用器具です。施工は、取扱説明書の取付方法にしたがい、確実に行ってください。
  施工に不備がありますと落下・感電・火災の原因になります。

【使用上の注意】
- ご使用前に、取扱説明書をよくお読みの上、正しくお使いください。
- 純電源の電源電圧・感電でご使用ください。位相制御電源と組み合わせて使用しないでください。
  器具の故障・火災の原因になります。
- 周囲温度は５～３５℃でご使用ください。指定外での使用は、火災・故障・ＬＥＤ短寿命の原因になります。
- 器具の外郭の温度上昇による故障、火災の原因になります。
- バンドアを閉じた状態で、長時間ＬＥＤを点灯させないでください。
- ＬＥＤのカーによる短寿命になる原因で、器具内部の温度上昇による故障、火災の原因になります。
- 器具に振動・衝撃を与えないでください。
- ＬＥＤは、予めバラつきを承知の上、ご了承ください。
- 点灯デフォーカスの明るさやタイムラグ等を調整してください。
- 長気になる場合は、ＤＭＸ信号の方向
- ＲＤＭ（双方向通信）により、別途、ＲＤＭ対応のモニタリングシステムが必要になります。

【器具の使用角度範囲】

【吊り下げの場合】
上向き４５°～　水平　～　真下向き

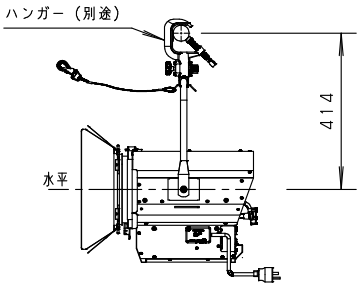

【床置きスタンド取付の場合】
上向き４５°～水平～下向き６０°

使用角度範囲を超えての使用は、
ＬＥＤの短寿命、器具内部部品の故障の
原因になります。

照度データ（参考値）　単位；ｌｘ
配光管理番号（Ｋ＊＊＊＊＊＊＊＊）
フィールド角（１／１０照度角）
器具全光束【ｌｍ】

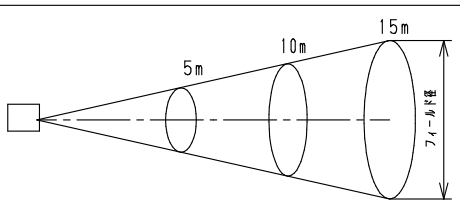

配光管理番号 フィールド角 器具全光束	照射距離　5m 最高照度【ｌｘ】／ フィールド径【ｍ】	照射距離　10m 最高照度【ｌｘ】／ フィールド径【ｍ】	照射距離　15m 最高照度【ｌｘ】／ フィールド径【ｍ】
K0159411 18.2° 2,700 lm	2,680 / Ø1.6	670 / Ø3.2	290 / Ø4.8
K0159412 23.2° 3,430 lm	2,200 / Ø2.1	550 / Ø4.1	240 / Ø6.2
K0159413 33.5° 4,220 lm	1,390 / Ø3.0	340 / Ø6.0	150 / Ø9.0
K0159414 46.4° 5,200 lm	820 / Ø4.3	200 / Ø8.6	90 /Ø12.9
K0159415 62.5° 6,540lm	490 / Ø6.1	120 /Ø12.1	50 /Ø18.2

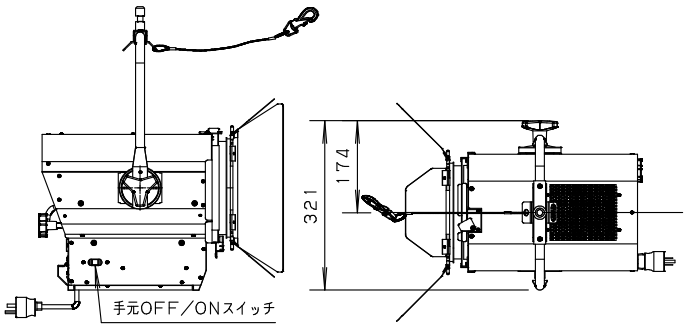

６型フィルタホルダ
１枚付属（鋼板製、下図）

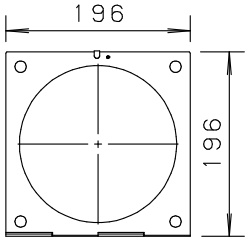

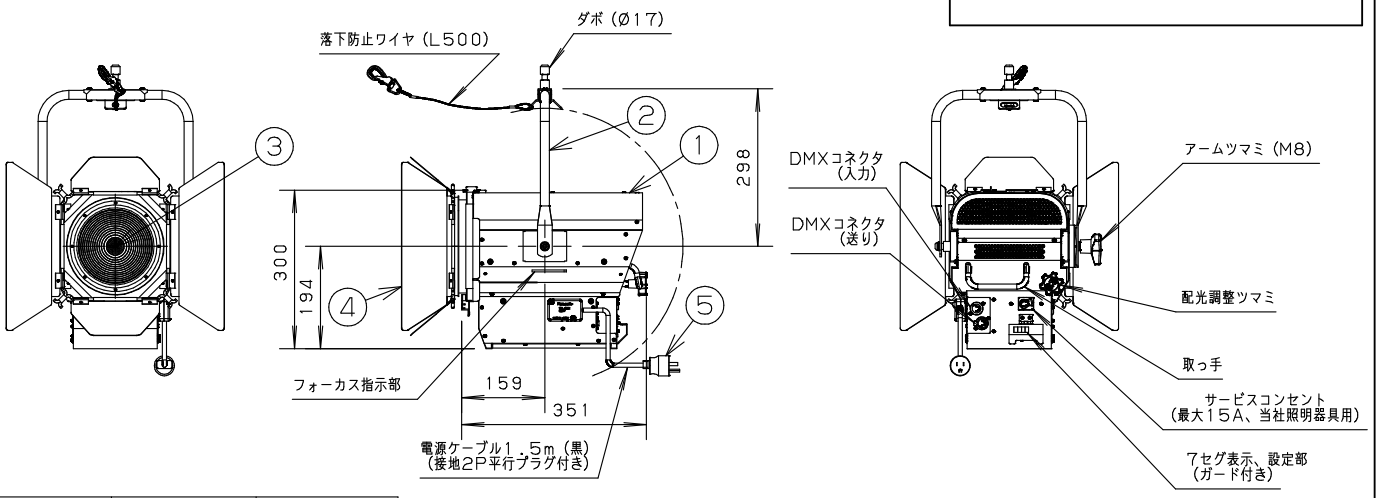

定格電圧	消費電力	入力電流
100V	110W	1.1A

LED	3050K、Ra95
器具質量	７．３　ｋｇ

特記事項
・周囲温度３５℃以下でご使用ください。

部番	部品名	材質・素材厚	備考
5	電源プラグ	ユリア樹脂	WF5015B （接地15Aタフキャップ）
4	バンドア	アルミ、鋼線	ブラック7分ツヤ消し N1.5（DA145）
3	フレネルレンズ	硬質ガラス	Ø152（裏面シボ）
2	アーム	アルミ（Ø19）	ブラック7分ツヤ消し N1.5（DA145）
1	本体	アルミ板	ブラック7分ツヤ消し N1.5（DA145）

品名
NNQ30342
（イベント向け
５００形フレネルスポットライト）

角　足
川

パナソニック株式会社

C80　　単位：ｍｍ　第三角法　（ＪＩＳ Ａ－４）　　NNQ30342 - K1