⚠ 注意；商品には寿命があります。詳細はＣＬＸ２０２１２Ａをご参照ください。

⚠ 安全に関するご注意

・一般屋内用器具です。屋外や水気、湿気のある所では使用しないでください。絶縁不良による感電の原因となります。
・バトン吊り下げ・スタンド取付専用器具です。施工は、取扱説明書の取付方法にしたがい、確実に行ってください。
施工に不備がありますと落下・感電・火災の原因になります。

【使用上の注意】

・ご使用の前に、取扱説明書をよくお読みの上、正しくお使いください。
・純直電源の電源電圧１００Ｖ±６％でご使用ください。位相制御電源と組み合わせて使用しないでください。
器具の故障・火災・感電の原因になります。
・周囲温度は５～３５℃でご使用ください。指定外での使用は、火災・故障・ＬＥＤ短寿命の原因になります。
・器具外郭の放熱穴を、ふさがない用にてください。器具内部の温度上昇による故障、火災の原因になります。
・オプションのバンドアを取付けてご使用の場合、バンドアを完全に閉じた状態で、長時間ＬＥＤを点灯させないでください。ＬＥＤの短寿命の原因になります。
・スピーカーによる振動で、器具の配光調整の可動部がズレることがあります。
器具には加わる振動が使用環境のため使用は避けてください。
・ＬＥＤには、バラつきが承ります。予めご了承ください。
・ＬＥＤユニット内のＬＥＤ個々、及び同一品番で発光色、明るさが異なる場合があります。予めご了承ください。
・点灯して直視しないでください。目を傷めたり、目に悪影響を及ぼすおそれがあります。
・ビデオカメラのモニター表示で、稀にフリッカが生じることがありますが、気になる場合は、
表示のタイムスキャンのやタイムシフェーズ（消灯）では、器具間の明かりの立ち上がりのズレが、
気にならない可能性があります。予めご了承ください。
・ＤＭＸ信号の手元調光が使用できません。予めご了承ください（ＤＭＸ信号が手元調光に優先します。）
・ＲＤＭ（双方向通信）により、リモートで器具のＤＭＸアドレス設定や器具情報をモニタリングするためには、別途、ＲＤＭ対応のモニタリングシステムが必要になります。

【器具の使用角度範囲】

【吊り下げの場合】
上向き４５°～　水平　～　真下向き

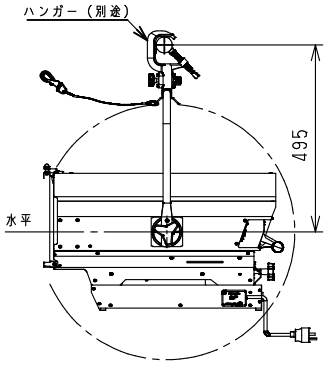

【床置きスタンド取付の場合】
上向き４５°～水平～下向き６０°

使用角度範囲を超えての使用は、ＬＥＤの短寿命、器具内部部品の故障の原因になります。

照度データ（参考値）　単位；ｌｘ
配光管理番号（Ｋ＊＊＊＊＊＊＊＊）
フィールド角（１／１０照度角）
器具全光束【ｌｍ】

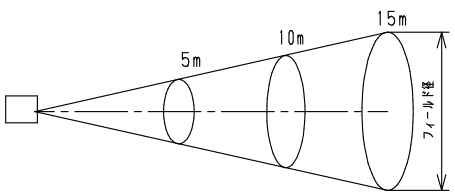

配光管理番号 フィールド角 器具全光束	照射距離　5m 最高照度【lx】／ フィールド径【m】	照射距離　10m 最高照度【lx】／ フィールド径【m】	照射距離　15m 最高照度【lx】／ フィールド径【m】
K0159531 6.9° 1,442 lm	8,500 / Ø0.6	2,100 / Ø1.2	940 / Ø1.8
K0159532 8.9° 1,536 lm	6,450 / Ø0.8	1,600 / Ø1.6	710 / Ø2.3
K0159534 11.5° 1,685 lm	3,250 / Ø1.0	810 / Ø2.0	360 / Ø3.0
K0159535 15.0° 1,815 lm	1,990 / Ø1.3	490 / Ø2.6	220 / Ø3.9
K0159536 18.0° 1,994lm	1,410 / Ø1.6	350 / Ø3.2	150 / Ø4.8

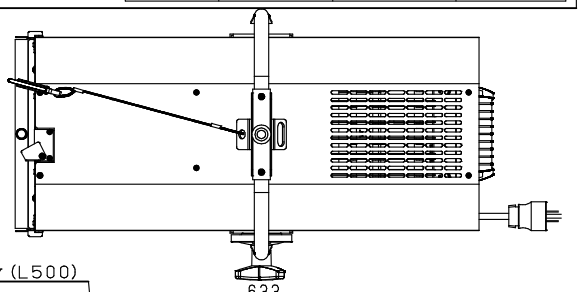

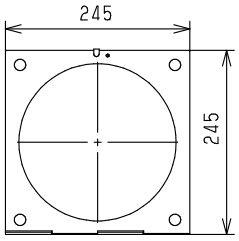

８型フィルタホルダ
（スチール、１枚付属）

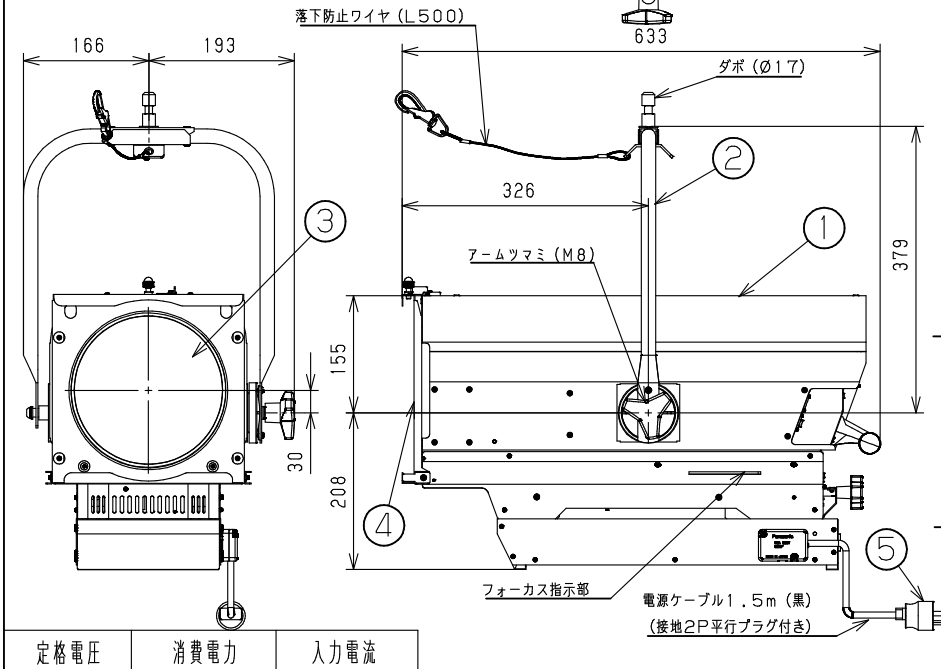

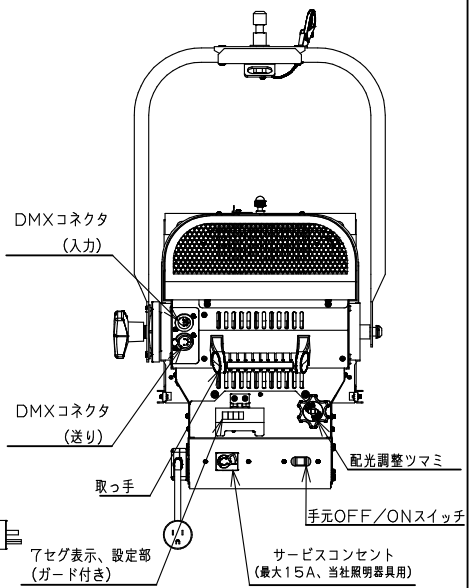

定格電圧	消費電力	入力電流
100V	150W	1.5A

LED	3050K、Ra95
器具質量	１１．９　ｋｇ

特記事項

・周囲温度３５℃以下でご使用ください。

部番	部　品　名	材質・素材厚	備　　考
5	電源プラグ	ユリア樹脂	WF5015B (接地15Aタフキャップ)
4	ダブルシート枠	鋼板	ブラック7分ツヤ消し N1.5(DA145)
3	平凸レンズ	硬質ガラス	Ø203、F355
2	アーム	アルミ(Ø19)	ブラック7分ツヤ消し N1.5(DA145)
1	本体	アルミ板	ブラック7分ツヤ消し N1.5(DA145)

品　名
NNQ30243
（舞台ホール向け　１０００形
平凸スポットライト（狭角タイプ））

角　　櫻
井

パナソニック株式会社

C80

単位：ｍｍ　第三角法　（ＪＩＳ　Ａ－４）

NNQ30243 -K2