投光照明器具特性

品名（品番）	YYY32222+YYY95011
光源	LED4000_70_2145 x1　　2145.0 lm
管理番号	K0172053(0)DJ1 XY

配光の区分・種類	非対称配光	主ビーム効率	%		
器具点灯角度		ビーム範囲	$I_0/2$	$I_0/10$	$I_0/20$
器具効率	100.0 %	ビーム効率	36.9%	93.5%	95.9%
最大光度	5412 cd/1000 lm	ビーム角	AA' 20.1°	45.7°	49.0°
			BB' 20.1°	45.6°	48.5°

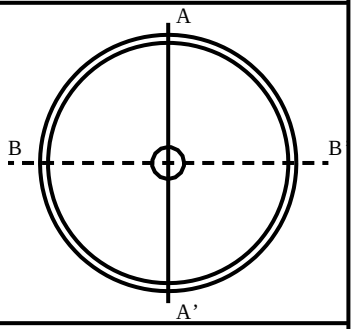

配光曲線
cd/1000 lm

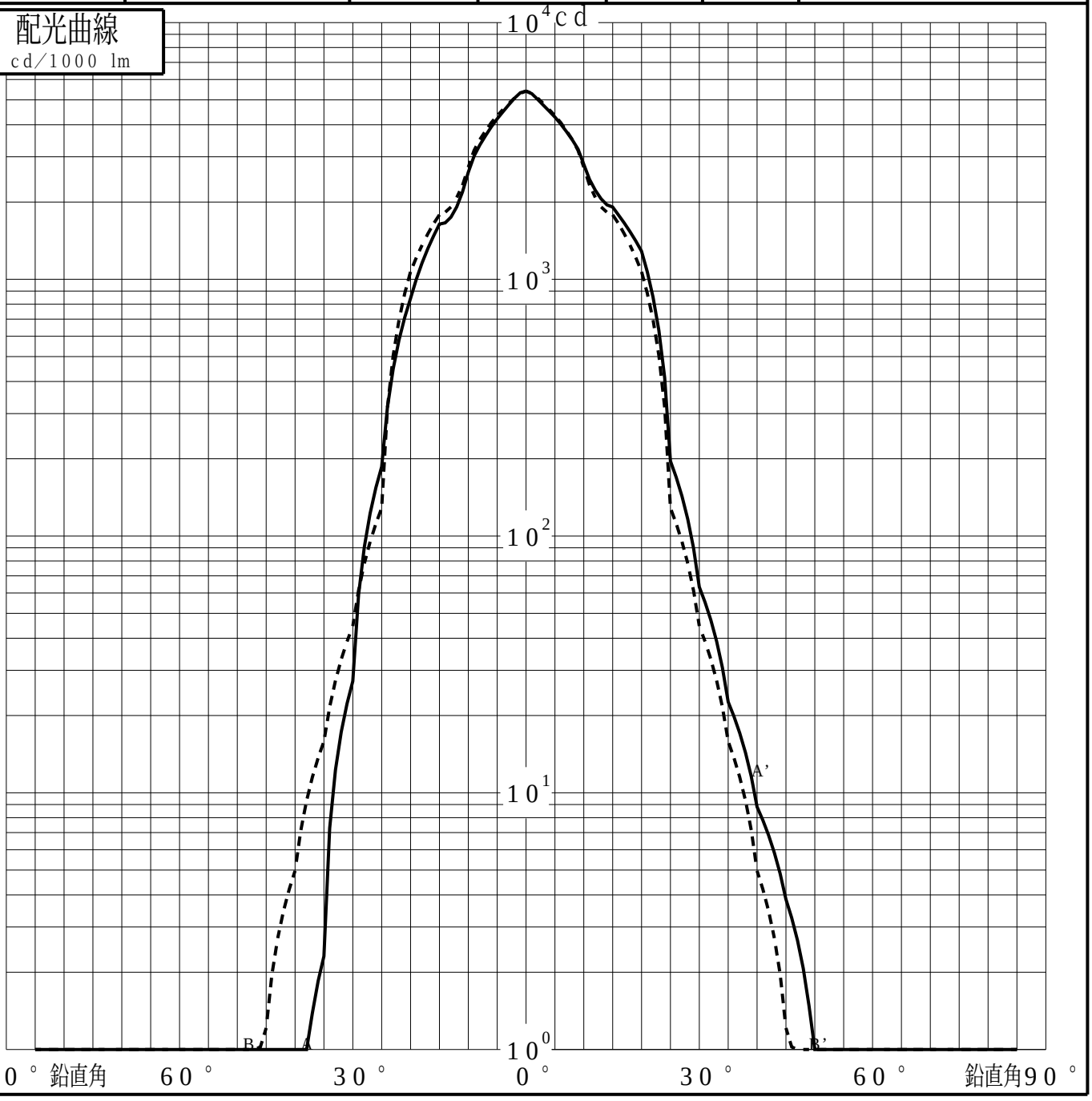

パナソニック株式会社

投光照明器具特性

品番（品名）	YYY32222+YYY95011	光源	LED4000_70_2145 x1
管理番号	K0172053(0)DJ1 XY		

累積光束曲線

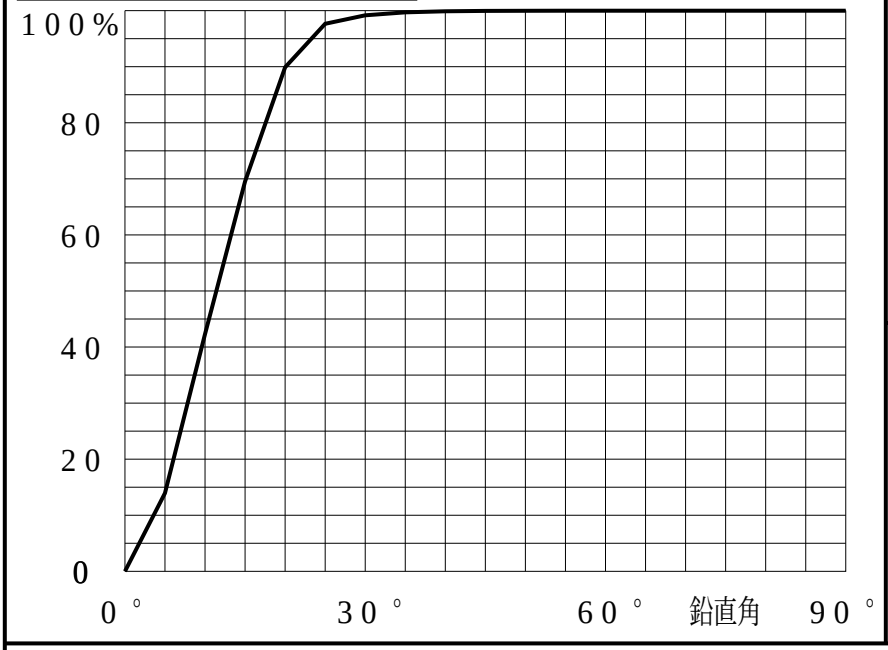

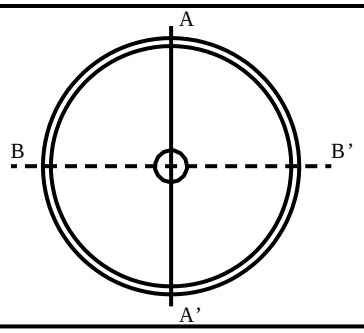

等光度曲線

（αβ座標系）
cd／1000 lm

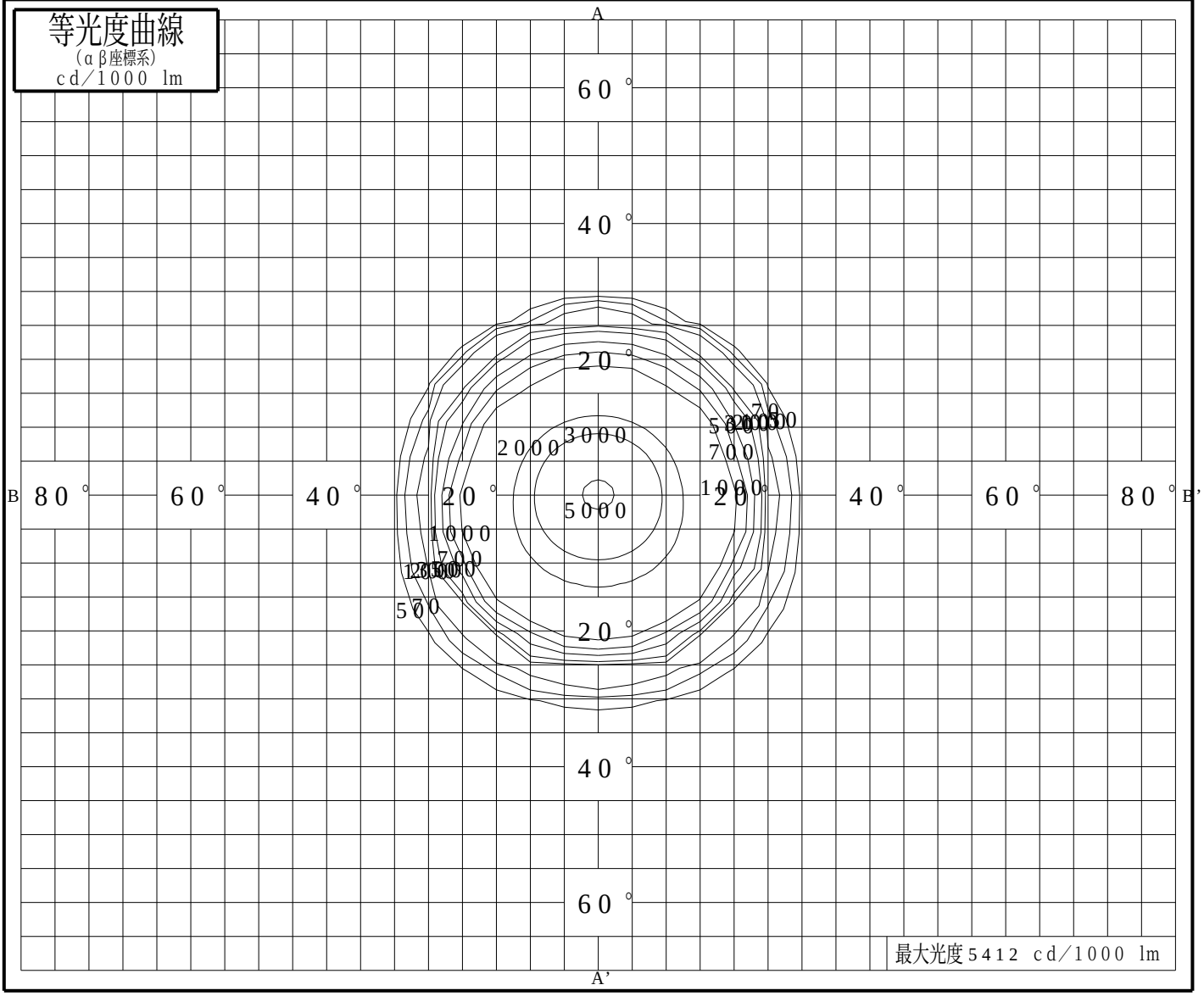

パナソニック株式会社