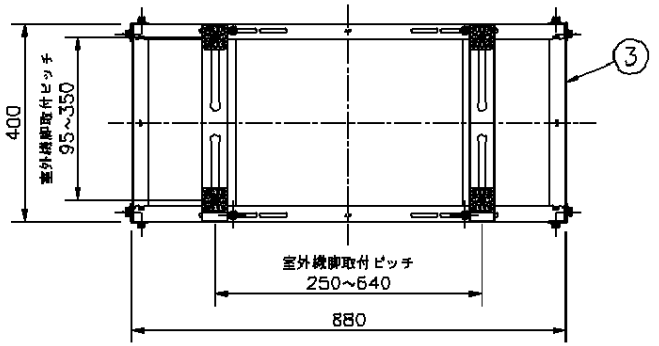

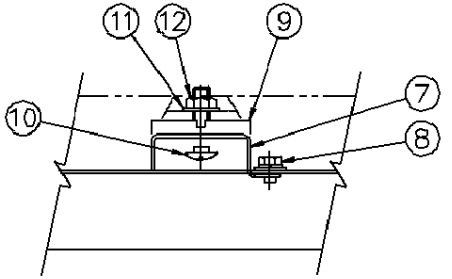

A部詳細図

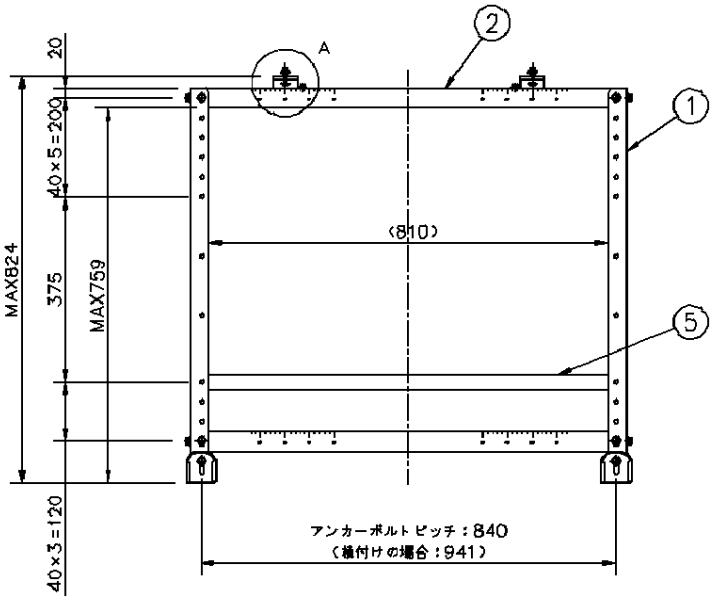

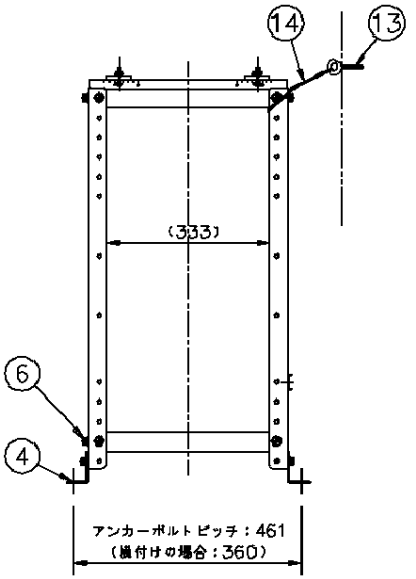

番号	品名	材質	表面処理	数	備考
14	針金	ステンレス		2	φ1．6
13	ヒートン（ボルト）	軟鋼線材	ディスゴ処理	2	
12	ナット	軟鋼線材	ディスゴ処理	4	M8
11	平座金	高耐食鋼板	ZAM鋼板	4	t＝1．6
10	ボルト	軟鋼線材	ディスゴ処理	4	M8×33
9	絶縁材	EVA／C		4	
8	ボルト	軟鋼線材	ディスゴ処理	4	M6×16
7	留付具（ユニット受板）	合金化亜鉛めっき鋼板	アイボリー塗装	2	t＝1．6
6	ボルト	軟鋼線材	ディスゴ処理	20	M8×16
5	連結材（背面側）	合金化亜鉛めっき鋼板	アイボリー塗装	1	t＝1．6
4	脚（L具）	高耐食鋼板	ZAM鋼板	4	t＝1．2
3	L板（取付ベース側面側）	合金化亜鉛めっき鋼板	アイボリー塗装	4	t＝1．6
2	L板（取付ベース正面側）	合金化亜鉛めっき鋼板	アイボリー塗装	3	t＝1．6
1	脚	合金化亜鉛めっき鋼板	アイボリー塗装	4	t＝2．0

図名	室外機据付部材（高脚置台）		尺度	free
形式	塗装仕上げ（一般地域用）		2009年10月21日	
			検図	設計	製図
図番	CL00047-D	品番 CZ-UD16-C	吉野	林	廣瀬

パナソニック株式会社

単位(mm)　第三角法　JIS-A3