普通充電方式
ドア　左開き
保護等級　ＩＰ４４（ドアを閉めた状態）

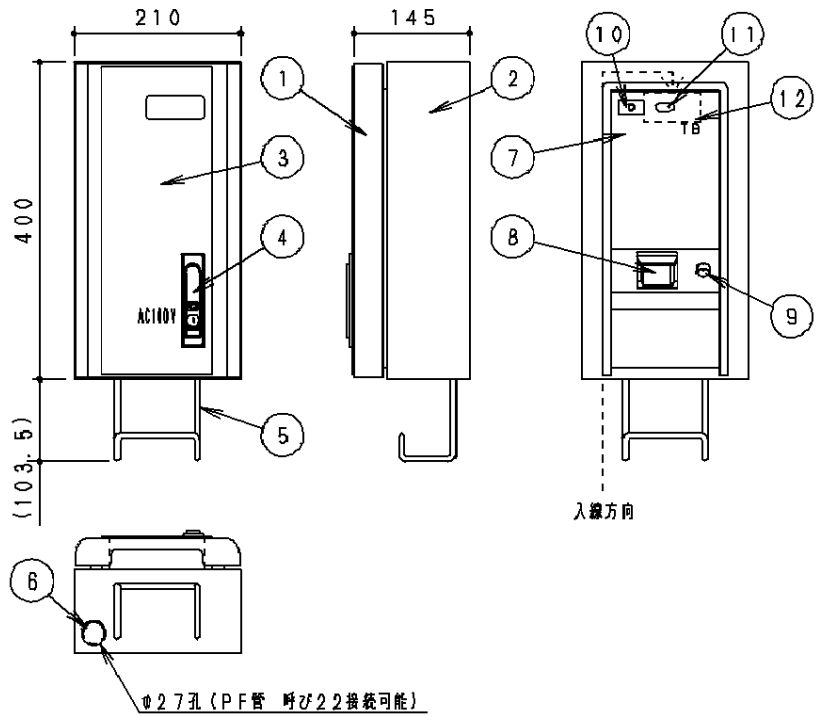

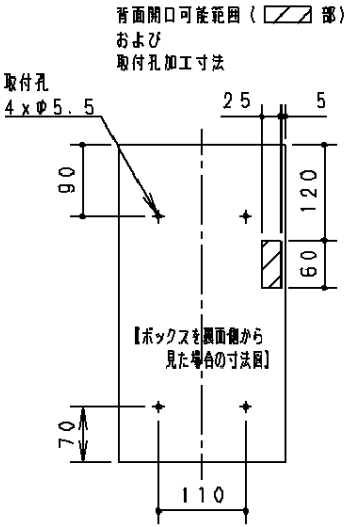

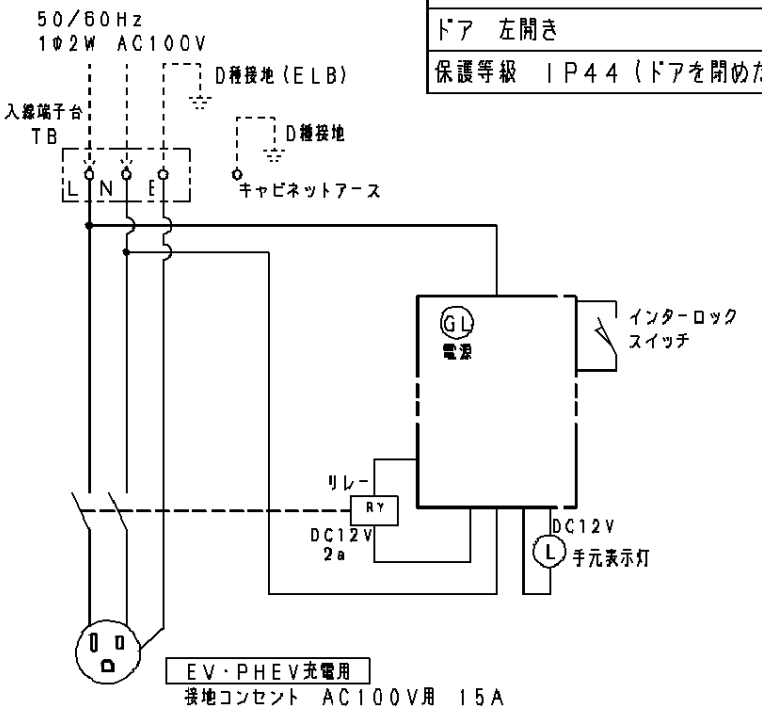

重量：約7.0kg

番号	部品名	品番	定格	数	備考
1	ドア			1	塗装付
2	ボックス			1	塗装付
3	化粧絵板			1	アクリル板
4	ハンドル			1	キ-NO.M200　1個付
5	ケーブルフック			1	φ7　※同梱
6	キャップ			1	ダークアイボリー
7	コンセントユニット			1	塗装付（グレー）
8	コンセント	WK39015	AC125V　15A	1	
9	手元表示灯		DC12V	1	φ16
10	インターロックスイッチ			1	
11	電源LED（緑）			1	
12	入線端子台（TB）		600V　3P　30A	1	5.5mm²まで接続可能

動　作

1．ドアを閉じると（インターロックスイッチが押されると）、リレーが作動し充電が可能となります。
2．ドアを開けると充電は停止します。また、ドアを開けると手元表示灯が点灯します。
3．電源LED（緑）はドアを開けると消灯します。

注　意

※－10℃～40℃の環境にてご使用願います。
※ボックス取付孔は設けておりません。取付孔加工寸法をご参照のうえ、加工願います。
※ボックスと壁面の隙間は確実にコーキング処理を施してください。

ボックス	t0.8　鋼板			塗装色	外面	ホワイトシルバー	5分ツヤ	作成	2011/ 4/21	尺度	free	品名	EV・PHEV充電用 充電ボックス ELSEEV cabi	AC100V	図番	1
ドア	t1.2　鋼板				内面	ホワイトシルバー		△1	2011/ 8/ 1	検図	設計					1
基板					処理			△				品番	BPE011	タイプ 壁掛形	面数	パナソニック株式会社
		ハンドル	脱着形 キ-H MA1-2KWP キ-NO.M200					△								

単位：mm　第三角法　（JIS A-3）

(BPE011.01)