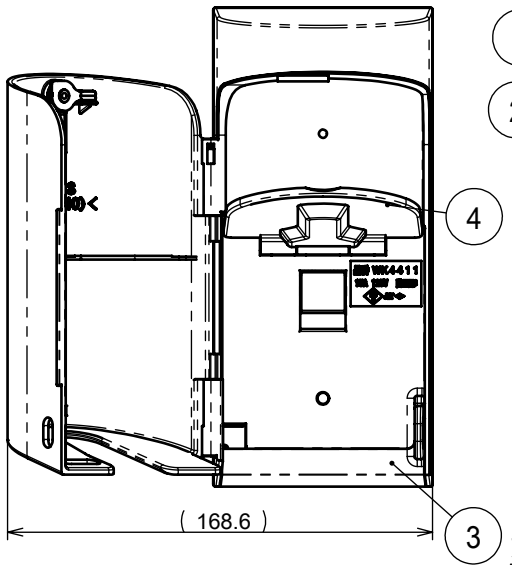

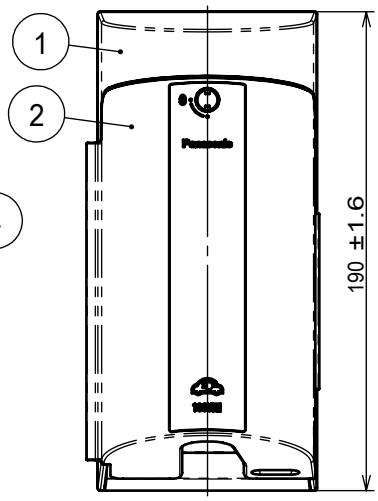

WK9905 防水ブッシング使用時の
取付枠突起部までの寸法

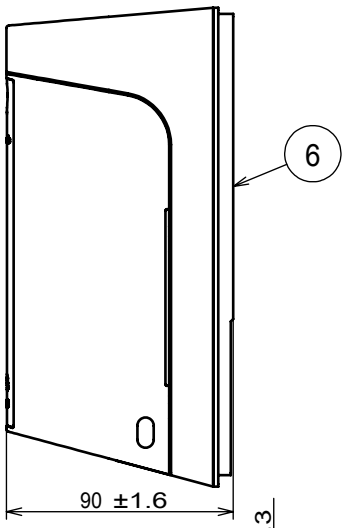

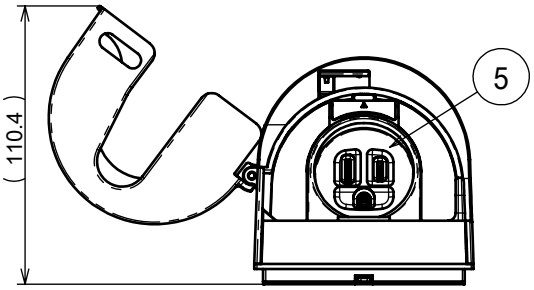

②保護カバー、④コンセント
カバーを開いた状態

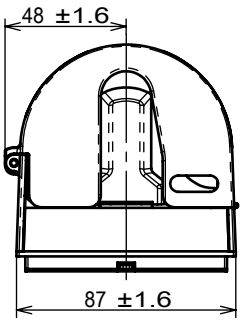

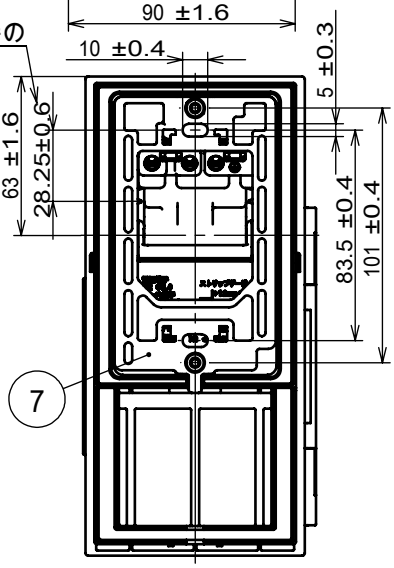

裏面　取付寸法

定格	１５Ａ　　１２５Ｖ
適合法規	電気用品安全法（特定電気用品）
適合規格	ＪＩＳＣ８３０３　配線用差込接続器に適合
適用電線	600 V ビニル絶縁電線(IV)、600 V ビニル絶縁ビニルシースケーブル(VVF) 600 V 耐燃性ポリエチレン絶縁電線、600 V ポリエチレンケーブル
	電源線･････････････Φ2、Φ2.6Ｃｕ単線専用 アース線･････････Φ1.6、Φ2、Φ2.6Ｃｕ単線専用
適用プラグ	EV･ PHEV充電用 プラグ（15A 125V）
適用防水ブッシング	WK9905K　防水ブッシング
適用露出ボックス	WK9801　EV･ PHEV充電屋外コンセント用露出ボックス WK9802　EV･ PHEV充電屋外コンセント用露出ボックス（スイッチ併設用）

注記　1.カバーの表面に塗装が施してあります。
　　2.⑧ロック操作用キー２個は包装時に同梱しています。

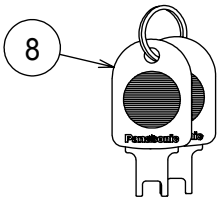

番号	構成要素	材料	色彩	処理
8	キー	（操作部）鋼板（ｔ1.6） （つまみ部）ABS樹脂		
7	取付枠	ABS樹脂	ダークグレー	
6	防水板	特殊軟質塩ビ	ダークグレー	
5	コンセント	ユリア	ミルキーホワイト	
4	コンセントカバー	AAS樹脂	ダークグレー	
3	ボディ	AAS樹脂	ダークグレー	
2	保護カバー	PC-ABS樹脂	ブラック	塗装
1	カバー	PC-ABS樹脂	ブラック	塗装

商品仕様図

品番	WK4411B	改	2
品名	EV･ PHEV充電用　ｶﾊﾞｰ付接地屋外ｺﾝｾﾝﾄ （簡易鍵付）(露出･ 埋込両用)（100V用）(ブラック)		

パナソニック株式会社

(JIS A-4)　単位mm　第三角法

(HKC0410,D01,27,120101)