DH0224
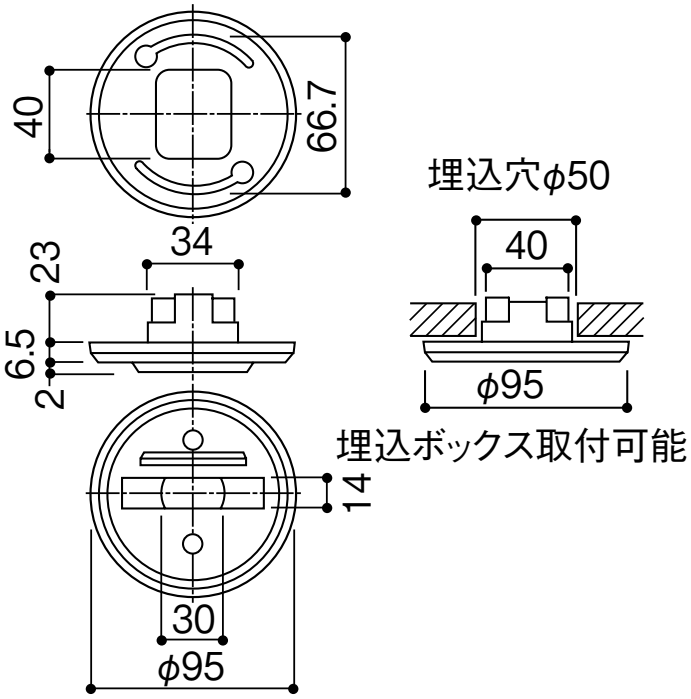
㊐希望小売価格**2,100**円(税抜)
※掲載の価格には消費税は含まれていません。
スポットベース(1コ用)
仕様:ブラック
　　2P　15A　125V
備考:●スポットライト、ライティングプラグのほか、100V配線ダクトシステムの後付部品を取付けることができます。
注)アース付プラグは取り付けできません。
注)HIDランプ用器具及び一部の蛍光灯用器具は使用できません。