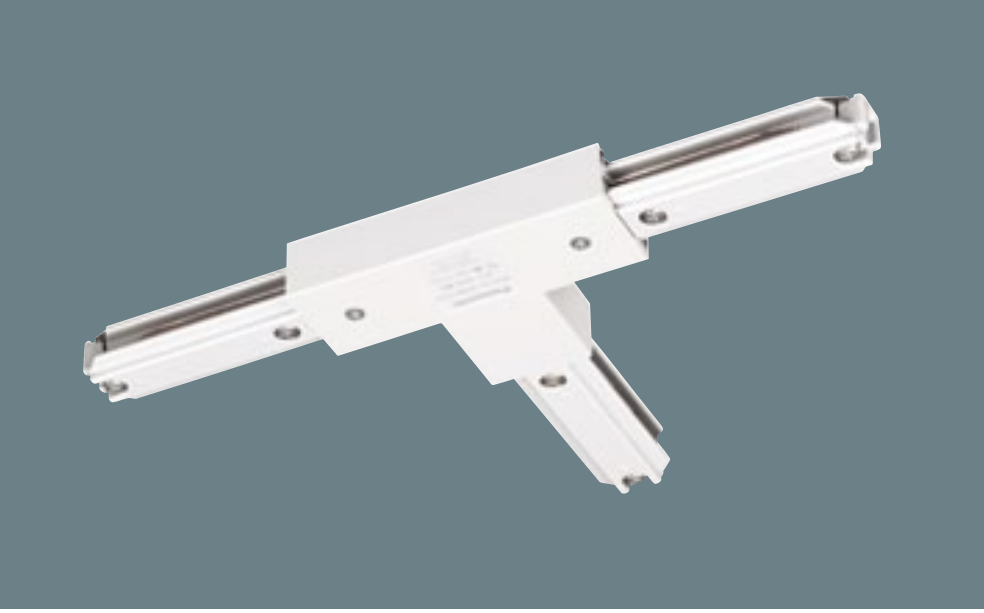

DH02536
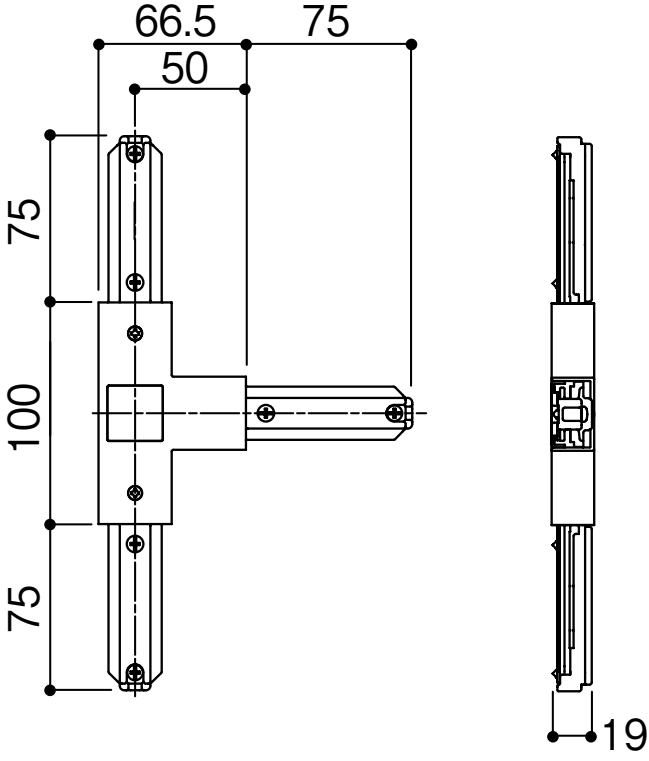
○希望小売価格**5,800**円(税抜)
※掲載の価格には消費税は含まれていません。
ジョイナT(左用)
仕様:ホワイト
　　2P　15A　125V　E付
備考:●配線ダクトをT型に接続し、電源を引き込む場合に使用します。(フィードイン端子付)