DH0282

○希望小売価格**5,300**円(税抜)
※掲載の価格には消費税は含まれていません。
パイプ吊り伸縮ハンガー
仕様:オフホワイト
備考:●中間のねじをゆるめることで、全長355～615mmまで自由に調節できます。
※ハンガーの支持間隔は標準1m・最大1.5mです。

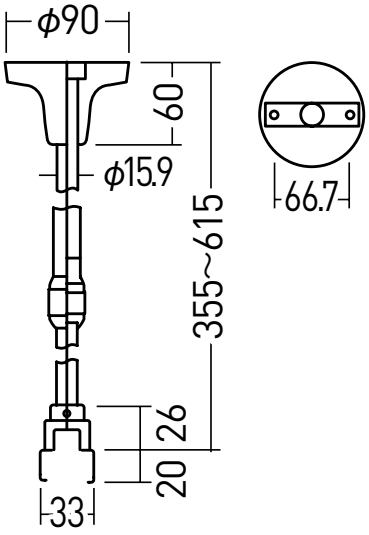

U ボルト吊り施工タイプ、
斜天井用タイプにも応じられます。