FK21724C
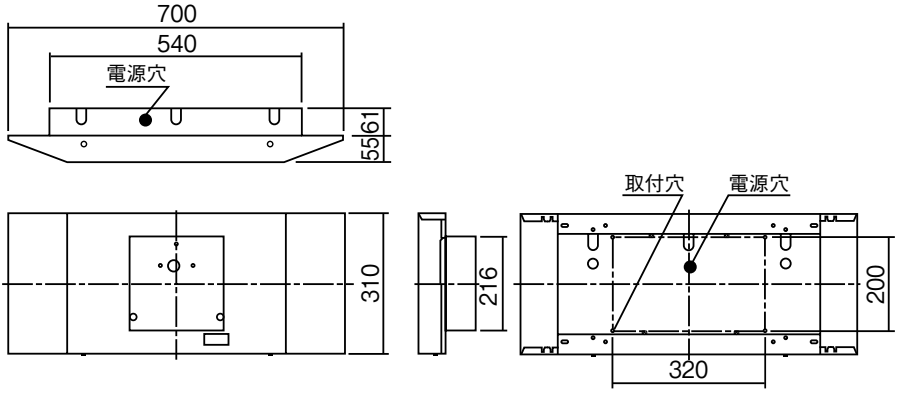
○希望小売価格**30,400**円(税抜)
※掲載の価格には消費税は含まれていません。
誘導灯リニューアルプレート
仕様:本体:亜鉛鋼板
　　カバー:鋼板(ホワイト)
備考:取付可能対象器具品番:FA20303C・FA20307C
●既設取付ボックスに本体を固定後、コンパクトスクエアとカバーを取り付けます。
FK21724後継品
注)完全な壁埋込タイプではなく、壁からの出しろは直付器具と同等になります。
注)壁埋込器具を使用します。