FK21727C
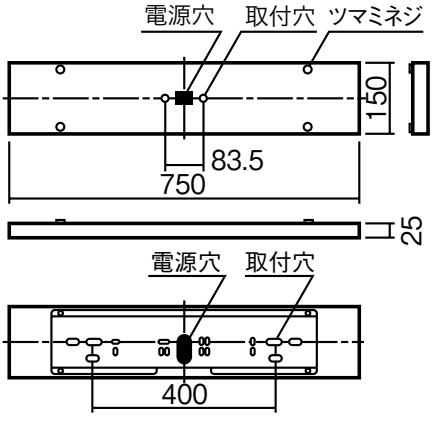
○希望小売価格**10,800**円(税抜)
※掲載の価格には消費税は含まれていません。
誘導灯リニューアルプレート
幅150・長750・高25
仕様:本体:亜鉛鋼板
　　カバー:鋼板(ホワイト)
備考:取付可能対象器具品番:FA20312C・FA20316C・FA20322C・FA20326C・FA20318C・FA20328C
●本体を既設ボルトで取り付け後、カバーを固定しコンパクトスクエアを取り付けます。
FK21727後継品
注)吊具との組み合わせ使用はできません。