FW90032

希望小売価格**144,900**円(税抜)
※掲載の価格には消費税は含まれていません。
非常時LED点滅
幅201・高355・出しろ81・重2.3kg
仕様:枠:亜鉛鋼板(クールホワイト)
カバー:アクリル(クリア)
定格電圧:AC100V
信号入力電圧:AC100V・DC24V兼用型
消費電力:1.5W
入力電流:0.030A
交換電池:FK765　7.2V 1300mAh
LED点滅確認スイッチ付
点滅停止用煙感知器接続可能
IP43　防湿
備考:型式認定番号:FIE1-1017
蓄電池:ニッケル水素蓄電池
長時間定格型は加工対応でお受けいたします。
FW90031J相当品
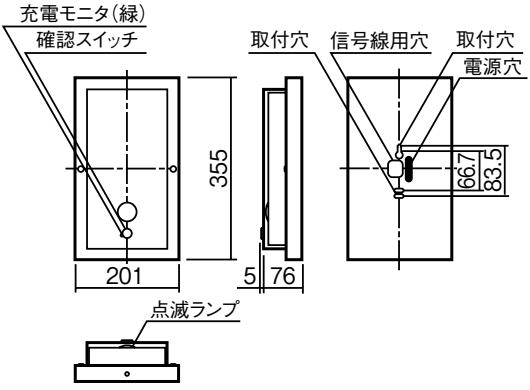
防湿型・防雨型