SmartArchi

FYY22720LA9(100-242V)

温白色(3500K)
Ra83

㊗希望小売価格61,000円(税抜)
※掲載の価格には消費税は含まれていません。
(920 lm)(16W)(57.5 lm/W)Ⓢ
＜約10～100%連続調光型＞
LED内蔵・電源ユニット内蔵
重2.7kg
仕様:本体:鋼板(高反射高拡散白色粉体塗装)
パネル:アクリル(透明)
光源寿命40000時間(光束維持率85%)
備考:取付部材(別売):Tバー:T15D
適合調光器(別売):ライトマネージャーFx NQ28861K・NQ28841K
信号線式ライコンNQ21526・NQ21516・NQ21506・NQ21505・NQ21502
ライトコントロール・信号線式(LED・インバータ蛍光灯用)NQ21535U・NQ21532U
●水平天井埋込専用
セパレートセルコン(A、AN・NTタイプ)との組み合わせ可能
注)適合調光器をご使用ください。
注)調光時、角度により端面部のLEDの粒感がわかりやすくなることがあります。
注)在来天井用取付枠との組み合わせはできません。
注)LEDにはバラツキがあるため、同一品番商品でも商品ごとに発光色、明るさが異なる場合があります。
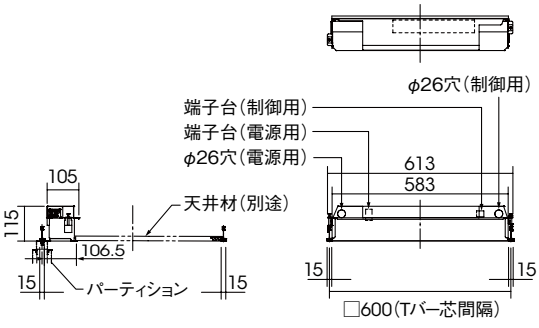
調光
ライコン別売