○LGS3005L（100V）

希望小売価格31,500円（税抜）
※掲載の価格には消費税は含まれていません。

電球色（2700K）
Ra84

消費電力11.4W
入力電流0.19A

LED電球一般電球タイプ12.9W1灯（E26）（電球色）

100形電球相当

幅φ85・高171・出しろ156・重0.7kg

●プラスチックセード（乳白つや消し）
●光源寿命40000時間（光束維持率70%）
照射方向可動型／可動範囲上下80度／回転方向360度／壁面・天井面・据置取付専用／100形電球1灯器具相当／LED電球専用商品
●調光操作不可
●照射面近接限度10cm
固有エネルギー消費効率81.3 lm/W（927 lm・11.4W）

LED交換可能
LED電球
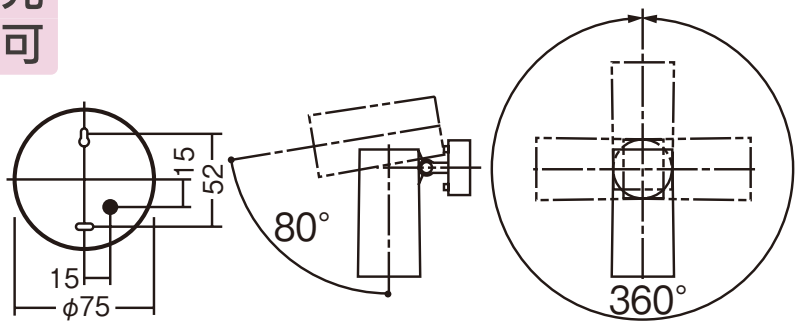
調光不可