NK37000

㊐希望小売価格**4, 800**円（税抜）

※掲載の価格には消費税は含まれていません。

埋込用アダプタ

仕様：埋込用ハンガー×2コ
　　L型支持棒×2コ
　　支持金具×2コ
　　埋込用フック×2コ

L…寸法は30mm以下にしてください。
N…使用台数を表わします。

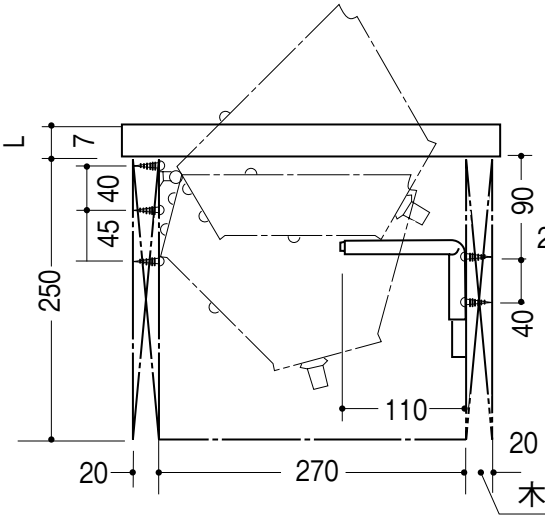

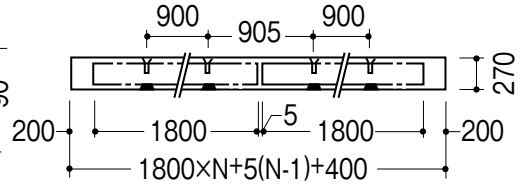

取付位置図