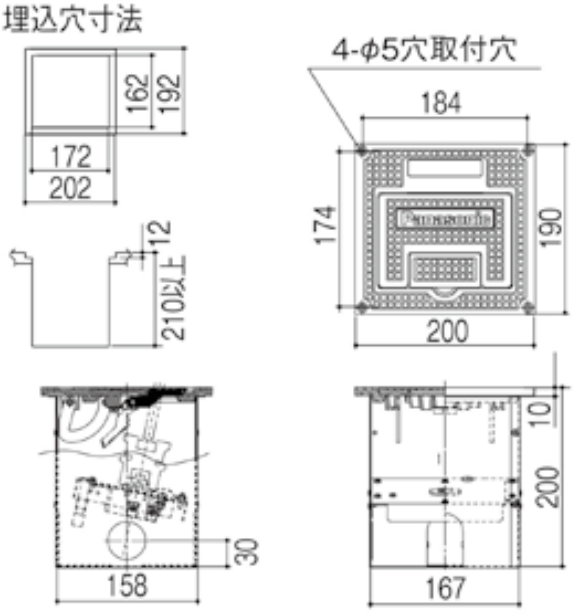

NK39162Z
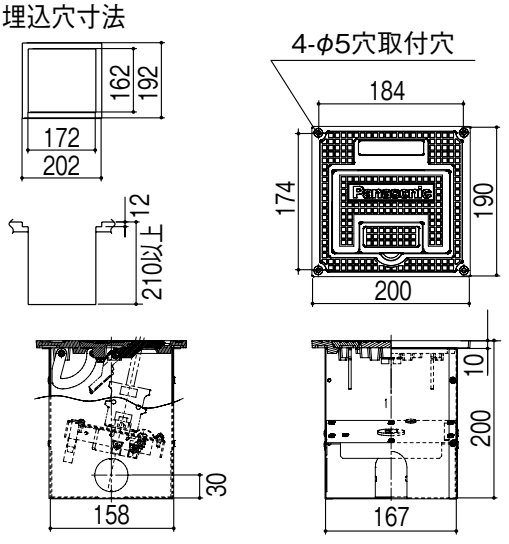
㊗希望小売価格**52,800**円(税抜)
※掲載の価格には消費税は含まれていません。
フロアコンセント
ボックス寸法：W200・H190・D200・埋込穴寸法：W172・H162・D210・重5.0kg
仕様：仕上色：オフホワイト仕上
定格入力電圧：100V
C型20A 125V コンセント　1コロ
パイロットランプ付
防塵キャップ付
備考：●鉄鋳物
NK39162K後継品