NNY28922

希望小売価格**38,400**円(税抜) L

※掲載の価格には消費税は含まれていません。

アダプタ(LED道路照明器具用)

重1.9kg

仕様:鋼管 : 環境配慮型溶融亜鉛メッキ後ポリエステル樹脂粉体焼付塗装(グレー)
落下防止ワイヤー付
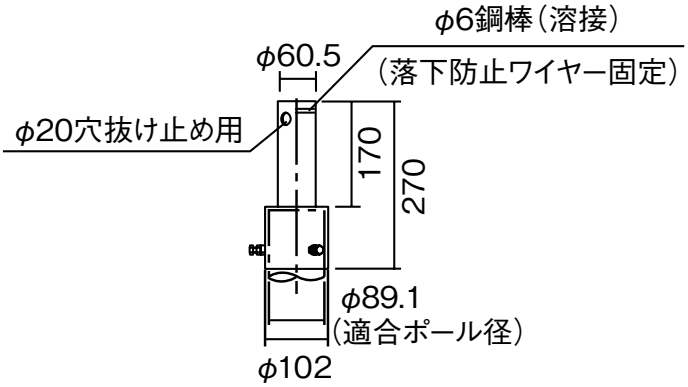
備考:適合ポール : NNY28902・NNY28907
1灯用　φ89用
バーディーライト用は加工品になります。
注)高圧ナトリウム灯360形・水銀灯700形相当器具には使用できません。