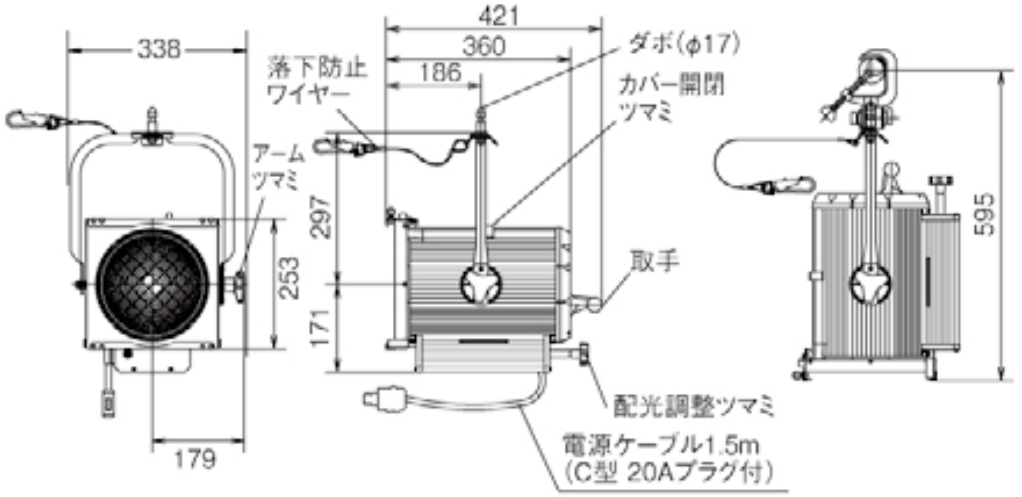

NQ30463WZ
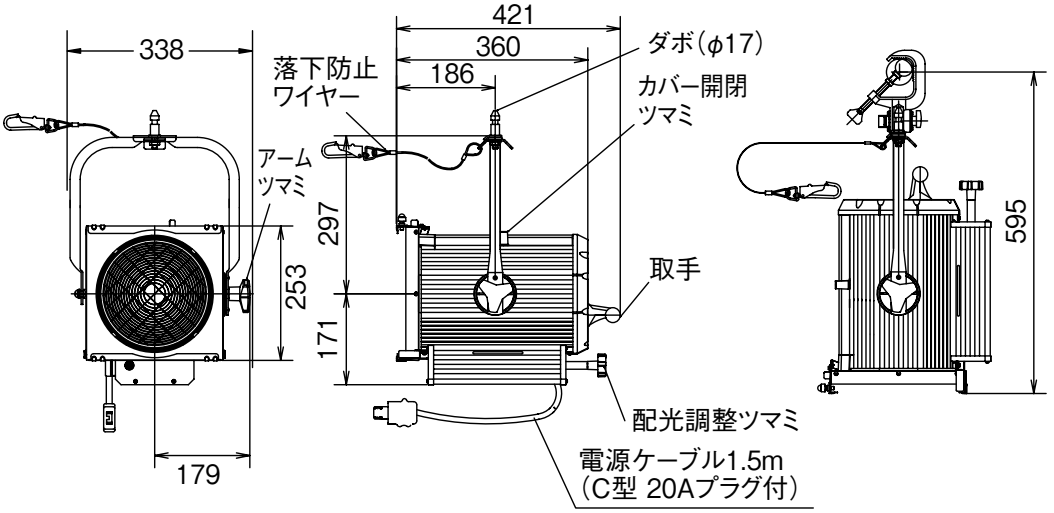
㊐希望小売価格**145,000**円(税抜)
※掲載の価格には消費税は含まれていません。
ランプ別売
電球：JP100V 1000WC／G-5(GX16)(別売)
寸法・質量：灯体部W338・L421・7.5kg
仕様:仕上色：オフホワイト仕上
レンズ：SH型フレネル(非球面)レンズ　D203・F120
電源ケーブル：キャブタイヤケーブル1.5m付・C型20A
プラグ付
付属品：フィルタホルダ(245×245)・落下防止ワイヤー
備考:NQ30463WK後継品
注)ハンガーは別売です。