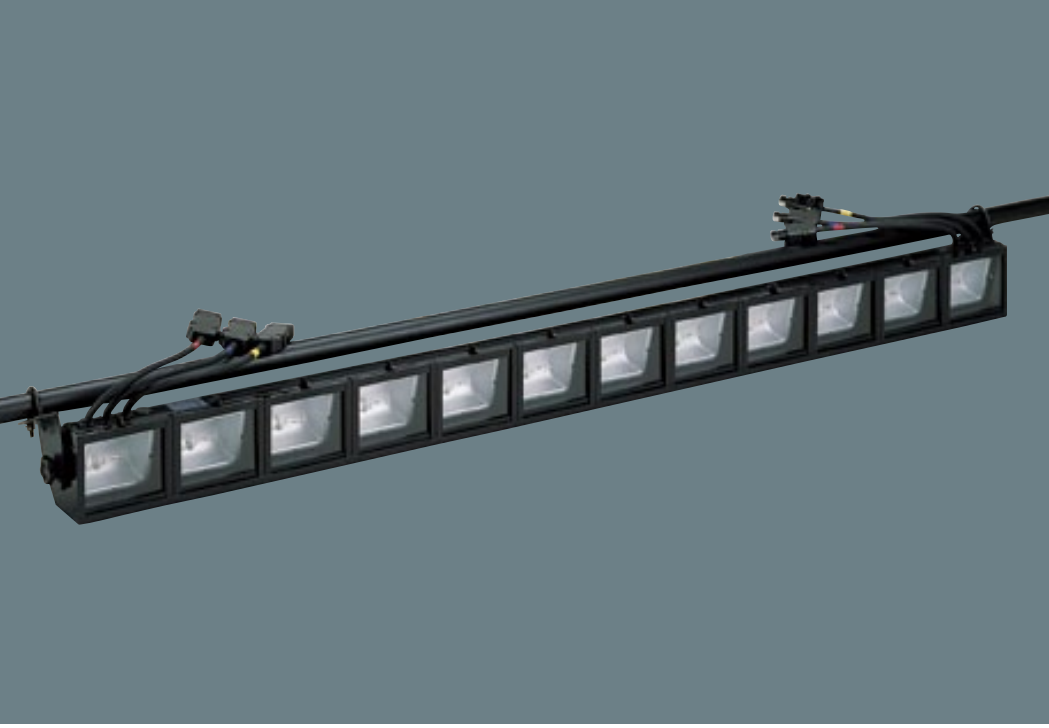

NQ36201R
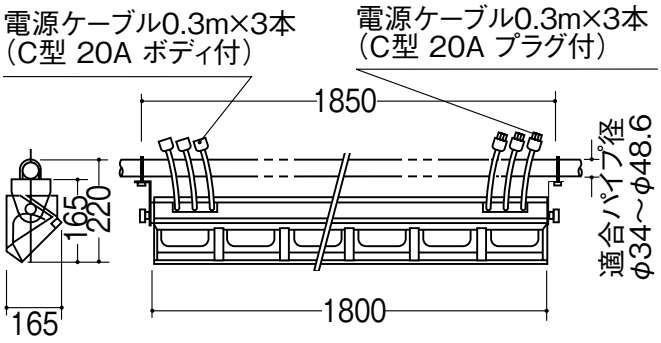
㊐希望小売価格**145,000**円(税抜)
※掲載の価格には消費税は含まれていません。
ランプ別売
電球：JD100V 85W・NP／Eランプ12灯用(E11)(別売)
2,120円×12灯　合計25,440円(税抜)
JD100V 65W・NP／Eランプ12灯用(E11)(別売)
2,120円×12灯　合計25,440円(税抜)
幅1850・長165・重10.0kg
仕様：仕上色：ブラック仕上
回路数：3回路
電源ケーブル：キャブタイヤケーブル0.3m×3本(C型20Aプラグ付)
キャブタイヤケーブル0.3m×3本(送り用C型20Aボディ付)
付属品：フィルタホルダ(W146・H125)
備考：下手電源タイプ
NQ36201B後継品