埋込XLX182UEVDZ9(100-242V)

温白色(3500K)
Ra83

㊨希望小売価格**63,100**円(税抜)
※掲載の価格には消費税は含まれていません。
(7450 lm)(49.7W)(149.8 lm/W)Ⓥ
(器具本体・NNLK10745 9,600円(税抜)+光源ユニット・NNL1820EV DZ9 53,500円(税抜))
＜約10～100%連続調光型＞
LED内蔵・電源ユニット内蔵
埋込穴□450・埋込高90・重2.6kg
仕様:本体:鋼板(高反射白色粉体塗装)
点灯ユニット(カバー):ポリカーボネート(乳白)
光源寿命40000時間(光束維持率85%)
備考:専用コントローラ:設定操作用タブレットEx NQ51181U(別売)・マルチマネージャーEx NQ51101Z(別売)・LS/PD信号変換インターフェースPlusNK51111(別売)
●水平天井埋込専用
注)専用コントローラ(別売)と組み合わせてご使用ください。
注)一般屋内用器具です。屋外環境(軒下など半屋外を含む)や腐食性ガスの発生する場所、太陽の光が直接器具に当たる場所では使用できません。
注)LEDにはバラツキがあるため、同一品番商品でも商品ごとに発光色、明るさが異なる場合があります。
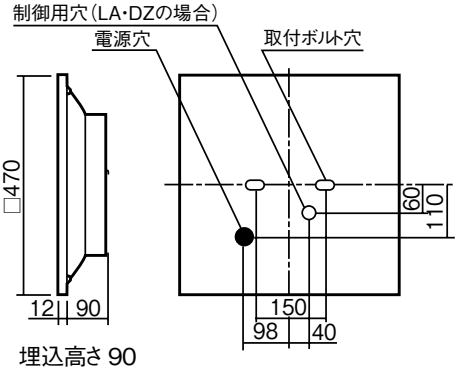
埋込穴 □450　購入　調光 ライコン別売